Комитет по образованию

Санкт-Петербургское государственное бюджетное профессиональное образовательное учреждение «Колледж Петербургской моды»

Утверждаю
Директор
СПб ГБ ПОУ КПМ
_____ А.И. Капанин
«24» сентября 2020

Методические указания по выполнению студентами выпускной квалификационной работы (конструкторского направления) по специальности 29.02.04 Конструирование, моделирование и технология швейных изделий

			Подпись	Дата
Разработали	Преподаватель	Кочесова Л.В. Труевцева М.А.		22.09.2020
Рассмотрено на заседании МК Протокол № 2 от «23 » сентября 2020 г	Председатель	Труевцева М.А.		23.09.2020
Утверждено на заседании методического совета Протокол № 2 от «24» сентября 2020 г.	Заместитель директора по УМР	Сереброва Ю.И.		24.09.2020

Согласовано с работодателем
ООО Швейная фабрика
«Красный треугольник»
_____ И.И. Санькова
«24» сентября 2020г.

САНКТ-ПЕТЕРБУРГ

2020

СОДЕРЖАНИЕ

1. Общие положения 3
2.ОРГАНИЗАЦИЯ РАЗРАБОТКИ ТЕМАТИКИ И ВЫПОЛНЕНИЯ ВЫПУСКНЫХ КВАЛИФИКАЦИОННЫХ РАБОТ 5
3. ТРЕБОВАНИЯ К СТРУКТУРЕ, СОДЕРЖАНИЮ, ОБЪЕМУ И ОФОРМЛЕНИЮ ВЫПУСКНОЙ КВАЛИФИКАЦИОННОЙ РАБОТЫ 8
4. Критерии оценки выпускной квалификационной работы .....48<u>68</u>
Приложения

1. ОБЩИЕ ПОЛОЖЕНИЯ

Настоящие методические рекомендации устанавливают общие и специальные требования к содержанию и оформлению, к срокам и порядку подготовки и аттестации выпускной квалификационной работы по специальности 29.02.04 Конструирование, моделирование и технология швейных изделий а также – к ответственности студентов и руководителей.

Выпускная квалификационная работа – это выполненная самостоятельно письменная работа, которая отражает способность студента обобщать и систематизировать опыт, накопленный в определенной сфере.

Выполнение выпускной квалификационной работы является важным этапом профессиональной подготовки будущих специалистов. Тематика курсовых работ определяется программой по специальности и отражает требования федерального государственного образовательного стандарта.

1.1. В соответствии с ФГОС СПО выпускная квалификационная работа (далее - ВКР) является обязательной частью Государственной итоговой аттестации.(далее – ГИА) . ГИА включает подготовку и защиту ВКР (дипломной работы, дипломного проекта).

1.2. Цель защиты ВКР - установление соответствия результатов освоения обучающимися образовательной программы СПО по специальности 29.02.04 Конструирование, моделирование и технология швейных изделий, соответствующим требованиям ФГОС СПО.

1.3. Подготовка и защита ВКР способствует:

- систематизации, расширению освоенных во время обучения знаний по общепрофессиональным дисциплинам, профессиональным модулям;
- закреплению знаний выпускника по специальности при решении разрабатываемых в выпускной квалификационной работе конкретных задач;
- выяснению уровня подготовки выпускника к самостоятельной работе

и направлена на проверку качества полученных обучающимся знаний и умений, сформированность общих и профессиональных компетенций, позволяющих решать профессиональные задачи.

1.4. К государственной итоговой аттестации допускаются обучающиеся, не имеющие академической задолженности и в полном объеме выполнившие учебный план или индивидуальный учебный план по образовательной программе СПО 29.02.04 Конструирование, моделирование и технология швейных изделий, прошедшие все виды практики по каждому виду деятельности и успешно сдавшие экзамен по каждому профессиональному модулю, входящему в ОПОП, что подтверждает освоение всех компетенций, определенных ФГОС по специальности

1.5. Выпускная квалификационная работа выполняется по темам, имеющим профессиональную направленность. Выпускные квалификационные работы выполняются в срок, регламентированный учебным планом. Выпускная квалификационная работа должна иметь актуальность, новизну, отвечать современным требованиям развития, иметь практико-ориентированный характер и практическую значимость, может выполняться по предложениям работодателей.

1.6. Для подготовки выпускной квалификационной работы обучающимся назначаются руководитель и консультанты по разделам дипломной работы (проекта).

1.7. Программа государственной итоговой аттестации, требования к выпускным квалификационным работам, а также критерии оценки знаний разрабатываются методическими комиссиями, утверждаются Методическим советом Колледжа и согласовываются с работодателем.

1.8. Программа государственной итоговой аттестации, требования к выпускным квалификационным работам, а также критерии оценки знаний, утвержденные

Колледжем, доводятся до сведения обучающихся не позднее, чем за шесть месяцев до начала государственной итоговой аттестации.

1.9. Период выполнения выпускной квалификационной работы состоит из нескольких этапов:

- выбор и закрепление темы ВКР;
- разработка и утверждение задания на ВКР;
- сбор материала для ВКР;
- выполнение практической части ВКР;
- написание и оформление теоретической части ВКР;
- защита ВКР на заседании Государственной экзаменационной комиссии;

1.10. Перед итоговой аттестацией формируется Государственная экзаменационная комиссия, в состав которой входит:

председатель ГЭК - лицо, не работающее в СПб ГБ ПОУ «Колледж Петербургской моды», из числа:

- руководителей или заместителей руководителей организаций, осуществляющих образовательную деятельность, соответствующую области профессиональной деятельности, к которой готовятся выпускники;
- представителей работодателей или их объединений, направление деятельности которых соответствует области профессиональной деятельности, к которой готовятся выпускники.

директор ОУ - заместитель председателя ГЭК,

педагогические работники колледжа, лица, приглашенные из сторонних организаций, в том числе педагогические работники, представители работодателей или их объединений, направление деятельности которых соответствует области профессиональной деятельности, к которой готовятся выпускники.

1.11. Экзаменационная комиссия в ходе итоговой аттестации может задать любой вопрос по разъяснению представленных во время защиты элементов теоретических знаний, в том числе описанных в ВКР.

2.ОРГАНИЗАЦИЯ РАЗРАБОТКИ ТЕМАТИКИ И ВЫПОЛНЕНИЯ ВЫПУСКНЫХ КВАЛИФИКАЦИОННЫХ РАБОТ

2.1. Темы выпускных квалификационных работ разрабатываются руководителями ВКР. Обучающемуся предоставляется право выбора темы выпускной квалификационной работы, в том числе предложения своей тематики с необходимым обоснованием целесообразности ее разработки для практического применения. При этом тематика выпускной квалификационной работы должна соответствовать содержанию одного или нескольких профессиональных модулей, входящих в образовательную программу среднего профессионального образования.

2.2. Выбор темы ВКР обучающимися осуществляется до начала преддипломной практик, что обусловлено необходимостью сбора практического материала в период ее прохождения. О выбранной теме обучающийся сообщает в личном заявлении, которое пишется на имя зам.директора по УПР *(приложение Е)*. Заявление подается в период с 18 марта по 24 марта текущего учебного года. Заявление хранится в личном деле обучающегося.

2.3. Темы выпускных квалификационных работ рассматриваются соответствующими методическими комиссиями. Закрепление тем выпускных квалификационных работ за обучающимися оформляется приказом директора Колледжа.

2.4. По утвержденным темам руководители выпускных квалификационных работ разрабатывают индивидуальные задания для каждого студента.

2.5. Заявление на выполнение ВКР и задание на ВКР *(приложение Е)*рассматриваются методическими комиссиями в период с 25 марта по 30 марта текущего учебного года.

2.6. Задания на выпускную квалификационную работу выдаются обучающемуся не позднее, чем за две недели до начала преддипломной практики. Задания на выпускную квалификационную работу сопровождаются консультацией руководителя ВКР, в ходе которой разъясняются назначение и задачи, структура и объем работы, принципы разработки и оформления, примерное распределение времени на выполнение отдельных частей выпускной квалификационной работы.

2.7. Руководитель ВКР выполняет следующие функции:

- разрабатывает темы ВКР;
- формулирует задание на ВКР, следит за ее выполнением;
- оказывает обучающемуся консультативную помощь в организации и последовательности выполнения работы;
- контролирует ход выполнения ВКР;
- консультирует обучающегося по выбору литературы, по теме ВКР;
- присутствует на защите ВКР;

2.8. Обучающийся в процессе подготовки ВКР выполняет следующие функции:

- совместно с руководителем уточняет тему и задание на ВКР, график выполнения;
- самостоятельно формулирует цель и задачи ВКР;
- осуществляет сбор и обработку исходной информации по теме ВКР, изучает и анализирует полученные материалы;
- принимает самостоятельные решения с учетом мнений руководителя и консультантов;
- выполняет практическую часть ВКР;
- готовится к защите ВКР.

2.9. Обучающийся несет персональную ответственность за:

- самостоятельность выполнения ВКР;

- оформление, структуру и содержание ВКР в соответствии с методическими рекомендациями по выполнению ВКР;
- исправление недостатков в ВКР, выявленных руководителем и консультантом;
- достоверность представленных в информационных источниках ссылок на Интернет ресурсы и литературные источники.

2.10. Ответственность обучающегося за сведения, представленные в ВКР подтверждается его подписью на титульном листе ВКР.

3. ТРЕБОВАНИЯ К СТРУКТУРЕ, СОДЕРЖАНИЮ, ОБЪЕМУ И ОФОРМЛЕНИЮ ВЫПУСКНОЙ КВАЛИФИКАЦИОННОЙ РАБОТЫ

Требования к ВКР:

- соответствие названия работы ее содержанию ВПКР, четкая целевая направленность, актуальность;
- логическая последовательность изложения материала в ВПКР, базирующаяся на прочных теоретических знаниях по избранной теме, корректное изложение материала с учетом принятой профессиональной терминологии;
- оформление теоретической части ВКР в соответствии с требованиями настоящего положения.
- вместе с Выпускной письменной квалификационной работой представляется выполненный выпускником самостоятельно макет изделия.

ВКР студента колледжа выполняется на базе теоретических знаний и практических навыков, полученных студентом в период обучения. При этом она должна быть преимущественно ориентирована на знания, полученные в процессе изучения дисциплин общепрофессионального цикла и профессиональных модулей, подводить итог теоретического обучения студента и подтверждать его профессиональные компетенции.

Выпускная письменная квалификационная работа имеет следующую структуру:

1. Титульный лист
2. Содержание
3. Введение
4. Основную часть (включает: композиционную, технологическую, конструкторскую, охрану труда и организационно-экономическую части)
5. Заключение
6. Список используемой литературы

По завершении выполнения студентом выпускной квалификационной работы руководитель подписывает ее и передает заместителю директора по УПР, не позднее, чем за неделю до защиты выпускной квалификационной работы.

ТЕМАТИКА ДИПЛОМНЫХ ПРОЕКТОВ
(конструкторского направления)

Основная цель проекта – разработать эскиз и чертеж конструкции модели изделия заданного ассортимента на типовую фигуру и технические условия (ТУ) на раскрой.

При этом студент должен показать знание:

- принципов создания композиции модели в соответствии с назначением изделия и направлением моды на предстоящий период,
- принципов разработки чертежа конструкции изделия;
- приемов конструктивного моделирования;
- способов разработки и раскладки лекал.
- технологии производства швейных изделий

Темы дипломных проектов могут звучать следующим образом:

Например: «Разработка проектно-конструкторской документации на изготовление

модели женского полупальто по индивидуальным заказам» дипломный проект состоит из пояснительной записки, графической части и образца модели, выполненного в натуральную величину из макетной ткани на фигуру демонстратора, близкую к типовой.

Пояснительная записка типового проекта содержит разделы: Ведение; Композиционная часть; Технологическая часть; Конструкторская часть; Безопасность жизнедеятельности; Организационно-экономическая часть; Выводы.

Защита проекта проводится публично, с демонстрацией модели из макетной ткани на фигуре демонстратора.

Перечень тем дипломных проектов

1. Разработка проектно-конструкторской документации на изготовление модели женского жакета с воротником шаль в условиях малого предприятия
2. Разработка проектно-конструкторской документации на изготовление модели женского демисезонного пальто с рукавами покроя реглан в условиях малого предприятия
3. Разработка проектно-конструкторской документации на изготовление модели женского демисезонного пальто с втачными рукавами в условиях малого предприятия
4. Разработка проектно-конструкторской документации на изготовление модели женского полупальто с воротником апаш в условиях малого предприятия
5. Разработка проектно-конструкторской документации на изготовление модели женского летнего пальто без подкладки в условиях малого предприятия
6. Разработка проектно-конструкторской документации на изготовление модели женского жакета отрезного по линии талии в условиях малого предприятия
7. Разработка проектно-конструкторской документации на изготовление модели женского платья – рубашки в условиях малого предприятия
8. Разработка проектно-конструкторской документации на изготовление модели женского демисезонного пальто с воротником стойка цельнокроёного с изделием в условиях малого предприятия
9. Разработка проектно-конструкторской документации на изготовление модели мужского демисезонного пальто в условиях малого предприятия
10. Разработка проектно-конструкторской документации на изготовление модели женского платья отрезного по линии талии в условиях малого предприятия
11. Разработка проектно-конструкторской документации на изготовление модели блузы с втачными рукавами в условиях малого предприятия
12. Разработка проектно-конструкторской документации на изготовление модели женского демисезонного пальто с рукавами рубашечного покроя в условиях малого предприятия
13. Разработка проектно-конструкторской документации на изготовление модели женского демисезонного пальто с отложным воротником с отворотом лацкана в условиях малого предприятия
14. Разработка проектно-конструкторской документации на изготовление модели женского жакета с рукавами рубашечного покроя в условиях малого предприятия
15. Разработка проектно-конструкторской документации на изготовление модели женского пальто для младшей возрастной группы по индивидуальным заказам
16. Разработка проектно-конструкторской документации на изготовление модели женского полупальто для младшей возрастной группы по индивидуальным заказам
17. Разработка проектно-конструкторской документации на изготовление модели женского платья с элементами трансформации по индивидуальным заказам
18. Разработка проектно-конструкторской документации на изготовление модели женского платья-рубашки по индивидуальным заказам
19. Разработка проектно-конструкторской документации на изготовление модели женского жакета из ткани в полоску по индивидуальным заказам
20. Разработка проектно-конструкторской документации на изготовление модели женского платья в стиле минимализм по индивидуальным заказам

21. Разработка проектно-конструкторской документации на изготовление модели женского жакета в классическом стиле по индивидуальным заказам
22. Разработка проектно-конструкторской документации на изготовление модели женского платья для офиса по индивидуальным заказам

3. 1. ТРЕБОВАНИЯ К СТРУКТУРНЫМ ЭЛЕМЕНТАМ ВЫПУСКНОЙ КВАЛИФИКАЦИОННОЙ РАБОТЫ

1. Титульный лист

На титульном листе указывается: название образовательного учреждения, тема ВКР, фамилия, имя отчество студента, номер группы, профессия, фамилия и инициалы руководителей.

2. **Содержание**

Последовательно излагаются названия разделов ВКР. При этом их формулировки должны точно соответствовать содержанию работы, быть краткими, четкими, последовательно и точно отражать ее внутреннюю логику. Обязательно указываются страницы, с которых начинается каждый раздел.

3. **Введение.**

Раздел «Введение» -это вступительная часть ВКР. Главное его назначение состоит в том, чтобы дать краткое обоснование выбора модели, целей и задач проекта.

4. **Основная часть**

1 КОМПОЗИЦИОННАЯ ЧАСТЬ

1.1 Анализ перспективного направления моды

1.2 Разработка эскизов моделей ассортимента швейного предприятия.

1.3 Выбор базовой модели для проектирования.

1.4 Разработка моделей конструктивно-унифицированного ряда.

1.5 Выводы по композиционной части

2 ТЕХНОЛОГИЧЕСКАЯ ЧАСТЬ

2.1 Характеристика модели.

2.2 Характеристика материалов. Выбор режимов влажно-тепловой обработки и дублирования деталей

2.3 Характеристика схемы сборки изделия и степени готовности изделия к примерке

2.4 Выбор методов обработки и характеристика оборудования для изготовления изделия

2.5 Выводы по технологической части

3 КОНСТРУКТОРСКАЯ ЧАСТЬ

3.1 Выбор исходных данных для разработки чертежа конструкции

3.2 Разработка чертежа конструкции изделия

3.3 Разработка лекал. Нормирование расхода материалов на изделие

3.4 Изготовление макета и проведение примерки

3.5 Выводы по конструкторской части

4 ТРЕБОВАНИЯ К БЕЗОПАСНЫМ УСЛОВИЯМ ТРУДА

5 ОРГАНИЗАЦИОННО-ЭКОНОМИЧЕСКАЯ ЧАСТЬ

ВЫВОДЫ

СПИСОК ИСПОЛЬЗОВАННЫХ ИСТОЧНИКОВ

ПРИЛОЖЕНИЯ

Раздаточный материал:

1 Технический эскиз базовой модели

2 Эскизы моделей конструктивно-унифицированного ряда

3 Методы технологической обработки

4 Чертеж конструкции изделия в масштабе 1х4

Графическая часть:

1-2 лист – чертеж конструкции базовой модели

К защите дипломного проекта представляют изготовленный макет модели.

5. Заключение

В разделе «Заключение» подводятся итоги работы, делаются выводы, к которым пришел автор. Важнейшее требование к заключению – его краткость и обстоятельность, в нем не следует повторять содержания введения и основной части работы.

В целом заключение должно давать ответ на следующие вопросы:

- С какой целью студентом выбрана данная тема?
- Что сделано?
- К каким выводам пришел автор?

Раздел должен занимать не более 1 страницы печатного текста.

6. Список используемой литературы

Указывают 6-10 источников (учебники, учебные пособия, справочники, периодические издания журналов и т.п.), интернет источники, используемых при написании данной работы. Раздел должен занимать не более 1 страницы печатного текста.

3.1.1. Методические указания по выполнению дипломного проекта

ОБЩИЕ ПОЛОЖЕНИЯ

Пояснительная записка выполняется в виде машинописного текста. Текст печатается на одной стороне листа формата А4, с соблюдением полей: слева – 30 мм, справа – 10 мм, от верхней и нижней строк до краев листа – не менее 20 мм. Рекомендуется использовать шрифт Times New Roman размером 14 или 13. Заголовки разделов оформлять *прописными* буквами, заголовки подразделов – *строчными, начиная с красной строки*. Красная строка – с отступом на 1,25 см (пять букв текста). После номера раздела (подраздела), а также после их наименования **точка не ставится**. При оформлении текстовой части рекомендуется соблюдать такой же порядок, как и в данной методической разработке.

Содержание записки разбивается на разделы и подразделы. Каждый **раздел начинается с новой страницы**, при этом необходимо следить за тем, чтобы предыдущая страница была заполнена текстом не менее чем на 2/3.

Записка должна иметь *сквозную* нумерацию страниц, таблиц, рисунков. Номер страницы проставляется в центре нижней части листа без точки. Номера таблиц ставят с левой стороны, без абзацного отступа, а после знака тире указывают наименование таблицы. При переносе таблицы на следующую страницу в правом верхнем углу указывают, например, «Продолжение таблицы 1» и повторяют шапку таблицы. Рекомендуется применять размер шрифта в таблице меньший, чем в тексте.

Схемы, рисунки и чертежи выполняются гелевой (ручкой или тушью, четко и аккуратно; допускается использовать простой карандаш, но при этом необходимо следить за яркостью и четкостью контуров рисунков и чертежей. Порядковый номер рисунка ставится под рисунком, посередине, а после знака тире пишется название рисунка.

В пояснительной записке необходимо перед каждой таблицей или рисунком давать *ссылку* на них (писать: «в таблице 1» или «на рисунке 1»), и соответственно таблицы и рисунки помещать сразу за страницей, на которой дана на них ссылка.

Литература, использованная при проектировании, представляется в виде пронумерованного списка (в порядке появления ссылок на источники). Ссылки на

литературу следует делать заключением цифры порядкового номера источника в квадратные скобки, например, [2, 3].

Листы графической части выполняются карандашом или тушью согласно требованиям соответствующих стандартов.

ГОСТ 3.1128-93 ЕСТД. Общие правила выполнения графических технологических документов

Единая система конструкторской документации. Общие правила выполнения чертежей. М., 1983

ГОСТ 2.109-73 ЕСКД. Основные требования к чертежам

ГОСТ 2.302-68 ЕСКД. Масштабы

ГОСТ 2.303-68 ЕСКД. Линии

ГОСТ 2.304-81 ЕСКД. Шрифты чертежные

ГОСТ 2.306-68 ЕСКД. Обозначения графических материалов и правила их нанесения на чертежах

ГОСТ 2.316-68 ЕСКД. Правила нанесения на чертежах надписей, технических требований и таблиц

ГОСТ 2.307-68 ЕСКД. Нанесение размеров и предельных отклонений

Чертежи дипломных проектов выполняются в окончательном виде с обводкой карандашом, а по желанию студента – тушью (допускается использовать капиллярные стержни). Не допускается выполнение графических работ (графиков, иллюстраций) фломастерами, а также смешение работ в карандаше и туши. Графическая часть дипломного проекта также может быть выполнена путем распечатки на плоттере. При этом для оформления плакатов рекомендуется использовать графические редакторы AutoCad, Corel Draw, MS Visio или другие редакторы векторной графики.

Графическая часть проекта выполняется на листах ватмана формата А1 в соответствии с требованиями ГОСТов ЕСКД по формату, условным обозначениям и шрифтам. Допускается склеивать (нельзя использовать скотч) ватманы в соответствии с размером листа, требуемым для вычерчивания конструкции модели.

На каждом листе в правом нижнем углу выполняется стандартный штамп. Название листа графической части пишется в одной из граф штампа, *нельзя* помещать название непосредственно над чертежом. Пример выполнения штампа приведен в ***Приложении А.***

ЗАЩИТА ДИПЛОМНОГО ПРОЕКТА

Защита дипломного проекта является особой формой проверки выполнения проекта и изготовления макета проектируемого изделия. Защита состоит из короткого доклада студента, по выполненному проекту, и ответов на вопросы.

Оценка дипломного проекта производится по результатам защиты, с учетом качества выполнения пояснительной записки и графической части проекта, а также с учетом качества изготовления образца модели.

Студент, не представивший в установленный срок дипломный проект или не защитивший его по неуважительной причине, считается имеющим академическую задолженность.

ВВЕДЕНИЕ

Во введении студент должен раскрыть задачи, поставленные перед моделированием и конструированием одежды в целях повышения качества услуг и расширения ассортимента услуг и товаров народного потребления. Здесь могут быть затронуты экономические, социальные, эстетические аспекты изготовления высококачественной одежды.

Во введении обосновывается актуальность выполнения проекта по разработке конструкции модели заданного ассортимента, его цели и задачи.

Объем раздела в пояснительной записке 1-2 страницы.

1. Композиционная часть

1.1 Анализ перспективного направления моды

Для проектируемого ассортимента изделий дается характеристика модного направления на перспективный период: модные силуэты и пропорции, объем и длина изделий, оформление отдельных деталей и декоративных элементов, цветовая гамма и фактура материалов, фурнитура.

В данном разделе дипломного проекта анализ перспективного направления моды выполняют в следующей последовательности:

- сначала проанализировать общие тенденции в моде – стилистические направления;
- далее описать модные силуэтные и объемные формы в рассматриваемом ассортименте одежды, выделить конструктивные решения спинки и переда, виды застежки, карманов и т.д.;
- затем отметить конструктивные особенности и модные формы рукавов и воротников;
- потом описать отделку, фурнитуру, модные аксессуары;
- затем выделить популярные материалы для одежды (ткани, трикотаж, кожа, мех), новинки в области текстиля для одежды, рассмотреть модные рисунки текстильных полотен, текстуры, фактуры, дать определение перспективной цветовой гамме на проектируемый период;

Основные положения перспективного направления моды могут быть представлены по материалам журналов мод (отечественных, зарубежных), каталогов, газетных публикаций, телевизионных передач. При написании данного подраздела необходимо избегать полного копирования текста из опубликованных источников. Студент обязан писать текст своими словами, формулируя его конкретно и понятно, придерживаясь определенной логики изложения. Обязательно в тексте следует давать ссылку на источник информации, который должен быть представлен в списке использованных источников с порядковым номером, соответствующим порядковому номеру появления на него ссылки. Текст в данном подразделе может сопровождаться иллюстрациями, взятыми из используемых источников.

Любые схемы, фотографии и рисунки располагают на **отдельных страницах** и именуют *рисунком*, которому присваивают порядковый номер и наименование. На каждый рисунок, помещенный в тексте, должна быть ссылка.

1.2 Разработка эскизов моделей ассортимента швейного предприятия

На основе анализа перспективного направления моды в заданном ассортименте, а также с учетом технических и технологических возможностей швейного предприятия выполняется техническое предложение. Студент разрабатывает модели изделий заданного ассортимента, которые можно изготовить в условиях предприятия. Предлагаемые модели должны быть различными по стилю, силуэту, объему, покрою и другим характеристикам. Обязательное условие: модели должны быть современны, конкурентоспособны и выполняемы на конкретном предприятии.

Модели-предложения (4-5 моделей, вид спереди и сзади) для пояснительной записки студенты представляют в цветном изображении на плотной бумаге формата А-4.

В данном разделе дипломного проекта дают краткое описание <u>каждой</u> модели с указанием возрастной группы условного потребителя и материалов для его изготовления. В целом модельный ряд необходимо охарактеризовать с точки зрения актуальности и потребительского спроса, а также художественной и конструктивно-технологической ценности.

1.3 Выбор базовой модели для проектирования

Из моделей предложений студент выбирает одну для дальнейшего проектирования. *В пояснительной записке, а также в раздаточном материале представляют технический рисунок (вид спереди, сзади и если необходимо - сбоку) в черно-белом изображении на листе формата А-4.*

В данном разделе дипломного проекта дается обоснование выбора модели и подробное описание.

Внешний вид изделия описывают строго по плану:

1. Общая характеристика изделия: вид изделия; пол; сезон эксплуатации; материал; силуэт; форма линии плеч; покрой рукава, тип застежки и количество пуговиц.
2. Характеристика основных деталей переда и спинки: наличие и расположение линий членения основных деталей в долевом и/или в поперечном направлении, наличие конструктивно-декоративных элементов: карманов, шлиц и т.п.:
3. Характеристика конструкции рукава: покрой, членения, объем, длина.
4. Характеристика горловины и воротника.
5. Характеристика отделочных деталей и строчек: ширина, цвет; месторасположение.
6. Характеристика подкладки и наличие внутренних карманов.
7. Длина изделия.
8. Рекомендуемые размеры и роста.

1.4 Разработка моделей конструктивно-унифицированного ряда

В данном разделе дипломного проекта студенты разрабатывают конструктивно-унифицированный ряд моделей на основе базовой конструкции с целью разнообразия выпускаемого ассортимента.

В моделях конструктивно-унифицированного ряда все конструктивные срезы являются унифицированными, за исключением срезов горловины переда и спинки, среднего среза переда, линии низа изделия и рукава. Разнообразие ряда моделей получают за счет использования разных конструктивно-декоративных элементов (застежка, воротник, карманы, манжеты, паты, хлястики и т.п.), отделочных деталей, фурнитуры, различных по цветовой гамме, но сходных по волокнистому составу материалов.

Модели конструктивно-унифицированного ряда представляют в черно-белом изображении на листе формата А4 в пояснительной записке и в раздаточном материале. Разработанные модели ряда характеризуют с точки зрения их отличия от базовой модели.

1.5 Выводы по композиционной части

В выводах по разделу необходимо в виде отдельных пунктов описать наиболее интересные результаты проектирования и охарактеризовать итог выполненной работы, с точки зрения целесообразности изготовления предложенной модели и ее вариантов в условиях рассматриваемого предприятия. Объем – одна страница.

2. Технологическая часть

2.1 Характеристика модели

Исходными данными для проектирования изделия заданного вида одежды является эскиз модели, представленный в части 1.3.

При выборе модели должны быть учтены особенности типов предприятий. Например, для предприятия массового производства модель должна отличаться возможностью использовать технологичные конструкции деталей и узлов изделия и технологичные методы обработки.

В данном разделе дипломного проекта студенты описывают проектируемую модель, с точки зрения технологии изготовления.

2.2 Характеристика материалов. Выбор режимов влажно-тепловой обработки и дублирования деталей

При проектировании необходимо заранее знать о режимах обработки, чтобы предусмотреть соответствующее оборудование для оснащения процесса. С этой целью для выбранной модели осуществляют подбор пакета материалов, актуальных на данный период и пригодных для данного вида одежды. Так же отражаются данные по скрепляющим материалам, которые выбираются в соответствии с назначением и основными материалами. Даются рекомендации по подбору игл, технические требования к машинным строчкам.

Подкладочные, прокладочные и прикладные материалы подбирают в пакет с учетом свойств материала верха. В пакете материалов должна быть обеспечена взаимосвязь между свойствами каждого из слоев. Выбор прокладочных материалов осуществляется согласно функциям, выполняемым ими в пакете изделия. В одном пакете могут быть использованы несколько видов прокладочных материалов неклеевых и термоклеевых.

Особое внимание следует обратить на соответствие материалов пакета по основным характеристикам. Также необходимо охарактеризовать конструкторско-технологические свойства материалов.

В данном разделе дипломного проекта студенты представляют структурные характеристики материалов по пакетам в табличной форме (таблица 2.1).

Таблица 2.1 - Характеристика материалов пакета, основных видов машинных строчек, швейных ниток и игл

Материал	Арти кул	Ширина см	Поверхностная плотность г/м^2	Линейная плотность пряжи (текс, метрический номер)		Плотность, количество нитей на 10 см. по		Волокнистый состав, %	Основные виды машинных строчек	Швейные нитки		№ иглы	Количество стежков в 1 см. строчки
				осн.	уток	осн.	уток			Волокнистый состав	Торговый номер		
1	2	3	4	5	6	7	8	9	10	11	12	13	14
1.1. Габардин	1511	142	364	19 х 2	19 х 2	477	410	ПрШрс	Стачивающие	Армиров.	44ЛХ	100	3,5
									Обметочные	Текстур.	37ЛТ	120	3
									Подшивочные	Капрон. мононити	13КМП	100	2
									Зигзагообразн.	Армиров.	45ЛЛ	120	6
									Временные	Хлопчат.	60		
									Петельные	Комплекс.	30Л		
									Пуговичные	Армиров	44ЛХ		
1.2. Подкладочный материал	32290	150	80,5	13,3	13,3	350	249	НВис	Стачивающие	Армиров	35ЛЛ		4 – 5
									Обметочные	Текстурир	25 ЛТ		
1.3. ТПМ основной	1180/ BS4	150	60	-	-	-	-	65% Нвис 35% НПА					
ТПМ в мелкие детали	1720 /XS3	90	39	-	-	-	-	НПэф					
Клеевая кромка	4562 /ZA4	90	70	-	-	-	-	39% ВВис 61% ВХ					
Клеевая паутинка	7824	2		-	-	-	-	сополиамид					

Режимы влажно-тепловой обработки указывают для материала верха и подкладки применительно к использованию пресса и утюга. *В данном разделе дипломного проекта студенты приводят рекомендуемые режимы влажно-тепловой обработки для материалов пакета изделия в виде таблицы 2.2.*

Таблица 2.2 – Режимы влажно-тепловой обработки материалов

Материалы, входящие в пакет изделия	Температура прессования, С°		Усилие прессо-вания кПа	Масса утюга кг	Время обработки, с		Увлажне-ние, % к массе материала
	пресса	утюга			на прессе	утюгом	
Ткань пиджачная "Твид" арт. 4374	140	140	40-120	4-6	5-12	20-30	20
Ткань подкладочная арт. 42386	-	140	-	3-5	-	10-15	-

При использовании клеевых материалов (прокладок, клеевых кромок и паутинок и т.д.), в процессе обработки изделия, в таблице 2.3 приводят параметры образования клеевых соединений. Параметры указываются на основании рекомендаций производителей для каждого артикула материала.

Таблица 2.3 - Параметры образования клеевых соединений

Материал	Режим склеивания		
	Температура прессующей поверхности, С□	Время прессования, с	Давление, МПа
1180/BS4	121 - 138	8 - 14	15 – 30
Клеевая кромка 4562/ZA4	130 - 140	10 - 15	0,03 - 0,05
Клеевая паутинка	130 - 140	15 - 20	0,03 - 0,05
B111N29	127	15	3,0 Н/см2 плоский пресс 12,0 Н/см2 пресс проходного типа

2.3 Характеристика схемы сборки изделия и степени готовности изделия к примерке

При изготовлении изделий по индивидуальным заказам пальто пиджаки, жакеты, платья и другие изделия изготавливают как с одной, так и с двумя примерками. Наибольшее распространение получило изготовление изделий с одной примеркой. Степень готовности изделия к примерке может быть различной в зависимости от фигуры заказчика, вида изделия, сложности модели, конструкции изделия, свойств материалов, квалификации закройщика, числа примерок. В условиях производства одежды по индивидуальным заказам возможны три степени готовности: минимально необходимая, максимально возможная, высокая.

Минимально необходимая степень готовности целесообразна для сложных моделей и для фигур заказчиков с отклонениями от типовой, или при изготовлении одежды из материалов с малоизвестными пошивочными свойствами, а также при сборке бортов одновременно с воротником.

Максимально возможная степень готовности изделия к примерке выполняется при детальном выборе модели в процессе приёма изделия и точном его раскрое и предполагает окончательную обработку не только всех конструктивных срезов (вытачек, рельефов, складок, кокеток), но и таких узлов как карманы и борта. Она позволяет исключить ряд операций по повторной обработке, резко сократить затраты времени на изготовление изделия без ухудшения качества. Наиболее рациональна в изделиях с застежкой доверху.

Высокая степень готовности характеризуется большим объемом законченных работ по изготовлению изделия. Такая степень готовности возможна в изделиях из материалов, на которых остаются следы от проколов иглой, например, с пленочным покрытием, дублированных, кожи и других.

Мужские брюки изготовляют без примерки, женские - в зависимости от телосложения и модели - иногда с примеркой.

Необходимость повторной примерки возникает при изготовлении одежды оригинальных моделей из материалов с малоизвестными свойствами и на фигуры с резким отклонением от типовой, когда требуется индивидуальный подход. С повторными примерками изготовляют так же отдельные виды мужской одежды, например, парадную (фраки, смокинги, визитки и др.). Вторая примерка увеличивает трудоемкость пошива на 5-7% и сроки выполнения заказов. Повторную примерку проводят главным образом для уточнения правильности вметывания рукавов в пройму, а в женской одежде и для уточнения длины изделия.

Выбранная степень готовности изделия к примерке должна быть рациональной, обеспечивать минимальную затрату времени на выполнение повторных операций в процессе сборки, давать заказчику полное представление об изделии (его форме, объеме) и обеспечивать качественную подгонку изделия по фигуре.

В пояснительной записке студенты приводят общую последовательность сборки изделия с наличием в ней одной или двух примерок виде схемы (рисунок 2.1). Последовательность подготовки изделия к примерке также приводят в виде схемы (рисунок 2.2).

Для изделий, изготовляемых без примерки, выполняют только общую схему сборки.

Таким образом, следует выбрать общую схему сборки изделия и схему подготовки изделия к примерке.

Типовая последовательность сборки верхней одежды при изготовлении по индивидуальным заказам

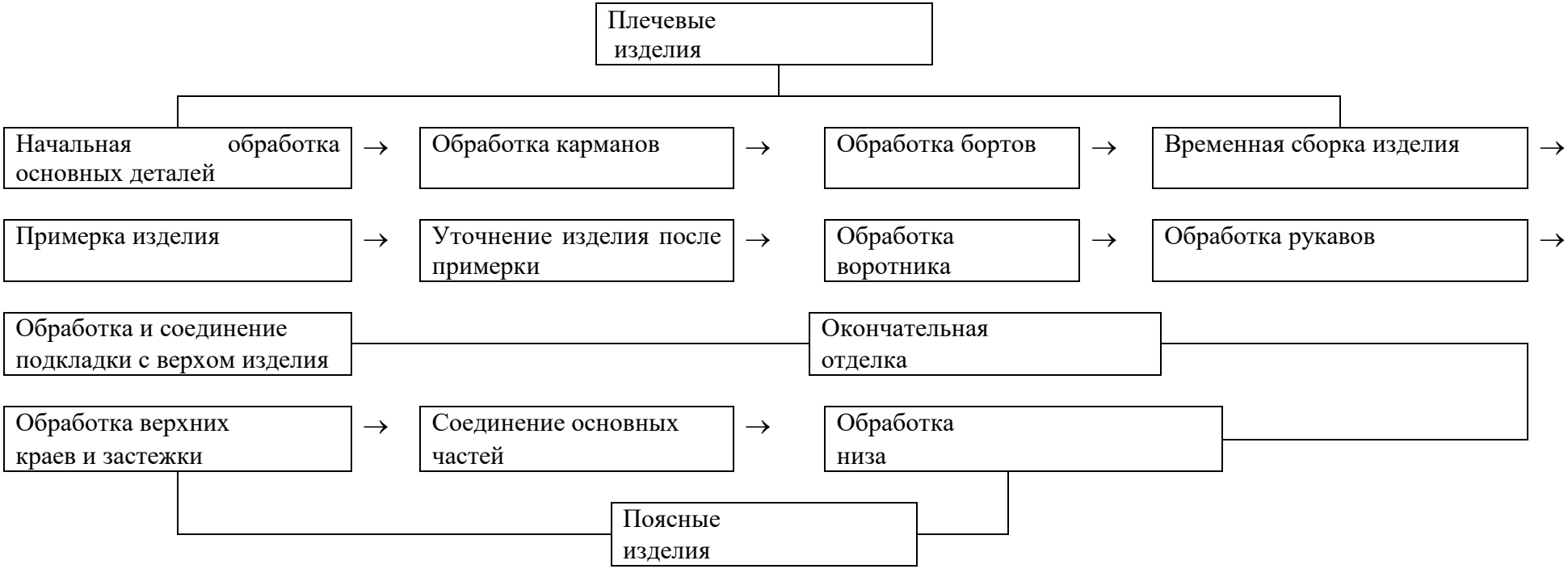

Рисунок 2.1

Подготовка верхней одежды к первой примерке при минимально-необходимой степени готовности

Начальная обработка деталей → Дублирование полочек клеевыми прокладками → Прокладывание копировальных стежков по намеченным линиям → Обработка вытачек, швов, складок, составных частей полочек и спинки → Придание деталям нужной формы с помощью ВТО

↓

Обработка верхнего кармана →

↓

Соединение * полочек с бортовой прокладкой → Наметывание полочек на бортовую прокладку → Выстегивание лацканов

↓

Обработка рукавов → Соединение передних срезов рукавов → Сметывание и заметывание локтевых срезов рукавов → Заметывание низа рукава

↓

Обработка воротника → Соединение частей нижнего воротника → Выстегивание или дублирование нижнего воротника → Формование нижнего воротника

↓

Временная сборка изделия → Сметывание и заметывание боковых и плечевых срезов → Вметывание нижнего воротника в горловину → Вметывание (прикалывание) рукава в пройму → Заметывание низа изделия

*- для изделий, у которых применение клеевой технологии нецелесообразно или невозможно

Рисунок 2.2

2.4 Выбор методов обработки и характеристика оборудования для изготовления изделия

Основной задачей на этапе выбора методов обработки изделия и оборудования, является обеспечение высокого качества обработки основных узлов и деталей одежды при максимальной экономичности и максимальной загрузке оборудования и средств малой механизации. Именно эти основные критерии, определяют эффективность технологических процессов. Поэтому для успешного решения этой задачи необходимо руководствоваться государственными стандартами, технологическими инструкциями прогрессивной технологии, достижениями передовых отечественных и зарубежных предприятий в области усовершенствования технологии изготовления швейных изделий.

Прогрессивные способы обработки предусматривают широкое использование клеевых прокладочных материалов, технологичных конструкций деталей и узлов изделия, машинных способов обработки, совмещения технологических операций.

Методы обработки изделия должны быть гибкими и универсальными применительно к разным материалам, а также соответствовать категории ателье. Для ателье высшего разряда следует предусмотреть более тщательную обработку, нежели на предприятиях более низких категорий.

В дипломном проекте предлагаемые методы обработки основных узлов изделия представляют в пояснительной записке на листах формата А4. Зарисовка узлов в пояснительной записке выполняется с указанием наименования узла и обозначением последовательности выполнения строчек.

Пример оформления методов обработки представлен на рисунке 2.3.

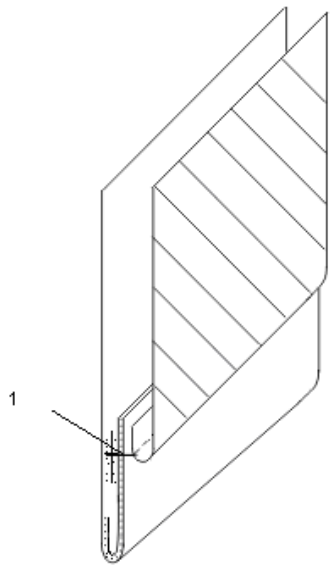

Рисунок 2.3- Обработка низ рукава швом вподгибку

Далее выполняется подбор необходимого современного оборудования для изготовления изделия с учетом выбранных методов обработки, свойств используемых материалов, категории и мощности предприятия. Комплект оборудования должен быть необходимым и достаточным для изготовления изделия по индивидуальным заказам в бригаде данной мощности. *Характеристику швейного оборудования представляют в табличной форме (таблица 2.4).*

При выборе оборудования для процессов изготовления изделий по индивидуальным заказам затраты времени на пошив целесообразно снижать путем сокращения вспомогательных приемов труда. Эти затраты времени позволяют снизить специальные приспособления к универсальным машинам и универсальные машины с элементами автоматики (автоматический подъем иглы в заданное положение, подъем лапки, обрезка ниток и закрепка в конце строчки).

Рекомендуемые приспособления малой механизации представляют в таблице 2.5 с указанием наименования приспособлений и вида операций, где предполагается их применять.

Для ВТО используют прессы, утюжильные столы и утюги. При необходимости используют дополнительное (паровоздушные манекены, отпариватели и т.п.) и вспомогательное оборудование (парогенераторы, вакуумные и компрессорные установки).

Выбор оборудования выполняется по справочной литературе и проспектам современных производителей. *В пояснительной записке студенты представляют характеристику оборудования для ВТО в форме таблиц 2.6, 2.7, 2.8.*

Таблица 2.4 – Технологическая характеристика швейных машин

Технологическое назначение	Тип или класс, завод-изготовитель	Тип стежка	Максимальная частота вращения главного вала, мин.$^{-1}$	Длина стежка мм	Исполнительный орган механизма перемещения материала	Номера игл	Применяемые нитки	Обрабатываемые материалы	Толщина сшиваемого пакета материалов, мм	Дополнительные сведения, примечание
1	2	3	4	5	6	7	8	9	10	11

Таблица 2.5 – Характеристика средств малой механизации (швейной оснастки)

Наименование приспособления	Марка приспособления	Схема выполнения шва	Назначение приспособления, дополнительные сведения
1	2	3	4

Таблица 2.6 – Технологическая характеристика прессового оборудования

Назначение пресса, завод-изготовитель	Марка	Производительность, циклов/ч	Усилие прессования, кН	Тип привода	Тип нагрева подушки		Температура нагрева подушки, °С		Установленная мощность, кВт	Расход воздуха, $м^3$/ч	Расход пара, кг/ч	Кол-во отсасываемого воздуха $м^3$/ч	Время разогрева, мин
					верхней	нижней	верхней	нижней					
1	2	3	4	5	6	7	8	9	10	11	12	13	14

Таблица 2.7 – Технологическая характеристика утюгов и утюжильных столов

Назначение утюга, утюжильного стола	Марка (тип), предприятие-изготовитель	Тип нагрева поверх-ности	Темпера-тура нагрева, °С	Установлен-ная мощность, кВт	Расход пара, кг/ч	Время разогре-ва, мин.	Габариты, мм			Масса, кг
							длина	ширина	высота	
1	2	3	4	5	6	7	8	9	10	11

Таблица 2.8 – Характеристика приспособлений для ВТО

Наименование приспособления, колодки	Марка приспособления	Назначение приспособления, дополнительные сведения
1	2	4

На основании выбранных методов обработки и оборудования составляется технологическая последовательность на изготовление изделия по секциям. Технологическая последовательность в полном виде *в пояснительную записку не включается*. Ее представляют только в краткой форме, *со сводными расчетами затрат времени* по секциям процесса, в том числе по элементам минимальной сложности, усложняющим и отделочным элементам.

Форма сводной таблицы технологической последовательности на изготовление изделия представлена в таблице 2.9. Подсчитывается итоговое время на изготовление изделия, являющееся исходным данным для выполнения расчетов экономической части

Таблица 2.9 – Сводная таблица технологической последовательности обработки _____

наименование изделия

Наименование секций	Общее время обработки изделия, мин.
1 секция – подготовка к примерке	260,92
2 секция – обработка изделия после примерки	379,44
3 секция – окончательная ВТО и отделка	65,28
Итого по изделию	705,64

2.5 Выводы по технологической части

В выводах по разделу следует отразить в виде отдельных пунктов основные результаты работы. В выводе следует указать возможные пути совершенствования методов обработки изделия. А также пути дальнейшего повышения качества и унификации методов обработки одежды в условиях рассматриваемого предприятия. Объем – одна страница

3. Конструкторская часть

3.1 Выбор исходных данных для разработки чертежа конструкции

Эскиз модели и описание даны в части 1.3. В данном разделе дипломного проекта студенты выбирают и описывают исходные данные для разработки чертежа конструкции проектируемой модели: размерные признаки и прибавки на свободное облегание.

3.1.1 Размерная характеристика фигуры

Размерные признаки типовой фигуры, необходимые для проектирования конструкции предложенной модели устанавливаются по Новой размерной типологии, или данным, разработанным институтом индустрии моды (ИИМ) в соответствии с Единым методом конструирования одежды, изготовляемой по индивидуальным заказам. *В пояснительной записке размерные признаки представляют в форме таблицы 3.1.*

Таблица 3.1 - Размерные признаки типовой фигуры _____

Наименование размерного признака	*Условное обозначение*	*Значение, см*
1. Рост	Р	164,0
2. ….		

3.1.2 Выбор прибавок на свободное облегание

Выбор прибавок на свободное облегание производится на основе эскиза предлагаемой модели и рекомендуемых прибавок на перспективный или текущий сезон. *Значения прибавок заносятся в таблицу 3.2 и представляют в пояснительной записке.* При написании данного подраздела необходимо использовать результаты анализа конструктивного решения модели (объем изделия на разных конструктивных поясах). Необходимо также дать ссылку на источники, по которым приведены в таблице рекомендуемые прибавки.

Таблица 3.2 - Прибавки на свободное облегание

НАИМЕНОВАНИЕ УЧАСТКА, К КОТОРОМУ ДАЕТСЯ ПРИБАВКА	*УСЛОВНОЕ ОБОЗНАЧЕНИЕ*	*ЗНАЧЕНИЕ ПРИБАВКИ, СМ*	
		рекомендуемая	*выбранная в проекте*
по линии груди	*Пг*	5,0…7,0	6,0
по линии талии	*Пт*		
по линии бедер	*Пб*		
к обхвату плеча	*Поп*		
к ширине спины	*Пшс*		
к ширине переда	*Пшп*		
к ширине проймы	*Пшпр*		
к длине спинки до линии талии	*Пдтс*		
на свободу проймы по глубине	*Пспр*		
к ширине горл. спинки	*Пшгор*		
к высоте горл. спинки	*Пвгс*		
к длине переда до линии талии	*Пдтп=Пдтс+Пур*		
к высоте плеча косой	*Пвпк=Пдтс+Ппн*		

3.2 Разработка чертежа конструкции изделия

В данном разделе дипломного проекта студенты выполняют расчет и построение чертежа основы конструкции изделия.

Выполняют предварительный расчет и расчет конструкции основных деталей изделия, результаты которого представляют в таблице 3.3.

Расчет конструкции выполняют на типовую фигуру

Таблица 3.3 - Расчет базовой конструкции _____ *(указать изделие)*

НАИМЕНОВАНИЕ УЧАСТКА	ОБОЗНАЧЕНИЕ НА ЧЕРТЕЖЕ	РАСЧЕТНАЯ ФОРМУЛА	РАСЧЕТ УЧАСТКА И ВЕЛИЧИНА, СМ
Предварительный расчет			
Ширина спинки	$А_0а$	Шс+Шшс	17,8+1=18,8
Расчет конструкции спинки			
Расчет конструкции переда			
Расчет конструкции рукава			
Расчет конструкции воротника			

По результатам расчета производится построение чертежа основы конструкции – в пояснительной записке в масштабе 1:4 и на ватмане – в масштабе 1:1.

После построения чертежа основы конструкции производится ее конструктивное моделирование в соответствии с эскизом модели.

При выполнении модификации основы конструкции в модельную с учетом видов конструктивного моделирования следует:

- сначала преобразовать внешние контуры основных деталей (оформление линии горловины, повышение, удлинение или укорочение линии плеч, изменение ширины, глубины или геометрической формы проймы и т.п.);
- затем оформить функционально-декоративные элементы деталей (застежки, шлицы и т.п.);
- далее переместить и (или) перераспределить растворы вытачек на выпуклость груди и лопаток с целью оформления конструктивно-декоративных элементов деталей;
- только потом оформлять членения детали, вытачки, относящиеся к несквозному членению, осуществить коническое и (или) параллельное расширение (заужение) детали.

Окончательный чертеж модельной конструкции оформляется основными линиями (толщина основной линии должна быть в 2÷3 раза больше толщины тонкой линии), при этом на чертеже тонкие линии, соответствующие основе конструкции, сохраняются.

Чертеж модельной конструкции представляют к защите в пояснительной записке и раздаточном материале в масштабе 1:4 и на ватмане – в масштабе 1:1.

3.3 Разработка лекал. Нормирование расхода материалов на изделие

В дипломном проекте выполняется раскладка лекал деталей изделия *из ткани верха*, по которой определяется расход материалов на изготовление изделия.

В данном разделе в таблице 3.4 представляют спецификацию деталей изделия из основной ткани.

Таблица 3.4 - Спецификация деталей из ткани верха

Номер детали	Наименование детали	Количество в крое, шт
	Основные детали	
1	Спинка	1
2	Центральная часть переда	2
	И т.д.	
	Производные детали	
7	Верхний воротник	1
	И т.д.	

Величины технологических припусков определяются по ОСТ 17-835-80, (**Приложения Б, В**) исходя из выбранных методов обработки с учетом пошивочных свойств используемых материалов и степени готовности изделия к примерке.

В пояснительной записке величины технологических припусков представляют и в таблице 3.5.

Таблица 3.5 - Величины припусков на швы и уточнение

Деталь кроя	Наименование среза, к которому дается припуск	Величина припуска, см		
		На шов	На уточнение	Всего
1	2	3	4	5
Спинка	Средний срез	*1,0*	*2,0*	*3,0*
	Срез горловины	*1,0*	*1,0*	*2,0*
Перед	Срез рельефа	*1,0*	*2,0*	*3,0*

	Плечевой срез	*1,0*	*2,0*	*3,0*
Рукав	По окату: вверху внизу	*1,0* *1,0*	- *1,0*	*1,0* *2,0*
Воротник	Соединение с горловиной	*1,0*	*1,0*	*2,0*
	Отлет	*0,5*	-	*0,5*

При выполнении раскладки необходимо соблюдать направление долевых нитей, учитывать фактуру и рисунок ткани, направление ворса, величину припусков на швы и проведение уточнений при примерке.

Детали на раскладке обозначаются двумя контурами: внутренняя линия соответствует контуру лекал базовых конструкций (линиям швов), внешняя – линиям выкраивания деталей (линиям срезов, с учетом припусков на швы и уточнение). Все детали в раскладке должны быть подписаны и располагаться в соответствии с направлением нитей основы.

Раскладка зарисовывается на отдельном листе в масштабе 1:4, с обозначением ширины и длины рамки раскладки и представляется в приложении к пояснительной записке.

По выполненной раскладке производится оценка экономичности разработанной модели. Для этого определяется суммарная площадь лекал деталей **Sл**, устанавливается фактический расход ткани (площадь раскладки лекал) **Sр** и величина межлекальных потерь **Р.**

В дипломном проекте норма расхода материалов и процент межлекальных потерь устанавливаются только для ткани верха. Экономичность раскладки лекал (процент межлекальных выпадов) определяется по формуле:

$$P = (Sp – Sл)/ Sp * 100\%$$

Площадь лекал вычисляется одним из существующих способов: геометрическим, комбинированным или способом взвешивания. При этом следует помнить, что суммарная площадь деталей ЛБК рассчитывается с учетом на швы и уточнение (т.е. лекала в раскладке нужно рассматривать по внешнему контуру).

В зависимости от процента межлекальных выпадов определяется фактическая норма расхода материала на проектируемую модель, которая сравнивается с отраслевой нормой. В случае, если расход материала на проектируемую модель получается больше отраслевых норм, необходимо проанализировать и обосновать данный факт. Модель изделия, со значительным процентом межлекальных выпадов, как неэкономичная с точки зрения расхода материалов, не может быть внедрена в производство.

По полученным результатам составляется карта расхода материала. *В пояснительной записке карту расхода материала представляют в форме таблицы 3.6.*

Таблица 3.6 – Карта расхода материала на изделие

Наименование ткани (артикул, ширина)	Вид рас-кладки	Рамка раскладки, см		Расход ткани Sр, см2	Пло-щадь лекал Sл, см2	Межле-каль-ные потери, %
		длина	ширина			
1	2	3	4	5	6	7

В дипломном проекте разрабатывается техническое описание на предложенную модель и оформляется в виде заполненных бланков (**Приложение Г**). Все таблицы в бланках ТО заполняются только *на разрабатываемый в проекте* размер и рост. *Техническое описание представляется как приложение к пояснительной записке.*

Техническое описание входит в состав рабочей конструкторской документации. Состав и содержания технического описания (ТО) зависит от вида услуг, оказываемых населению.

На изделия, изготовляемые *по индивидуальным заказам,* техническое описание содержит следующий материал:

- зарисовка модели;
- описание базовой (модельной) конструкции;
- технические требования к изделию;
- спецификация деталей;
- расчеты основных участков конструкции;
- абсолютные величины размерных признаков типовых фигур и прибавки на свободное облегание, заложенные в лекалах;
- нормы расхода ткани (с приложением схемы раскладки).

3.4 Изготовление макета и проведение примерки

Макет изготовляется в полном соответствии с чертежом конструкции изделия: на типовую или индивидуальную фигуру.

Каждая деталь в макете должна иметь четко обозначенные карандашом контуры конструкции – линии швов. Припуски на швы и уточнение должны быть ***не меньше***: по боковым, плечевым, рельефным срезам – 2 см, по пройме – 1,5 см, горловине – 1 см, по низу – 5 см. Также на деталях нужно нанести: линии груди, талии, бедер, полузаноса, перегиба лацкана и т.д.

Все детали сметываются, а припуски заутюживаются. Рукав вметывается в пройму только после ее окончательного уточнения. Необходимо следить за соблюдением заложенных в конструкции параметров посадки, сутюжки и оттяжки по срезам.

В результате макетирования конструкции осуществляется отработка силуэтной и объемной форм изделия, конфигурация конструктивных линий - в соответствии с рисунком модели.

Во время примерки макета изделия уточняется его посадка на манекене или на фигуре, оценивается соответствие эскизу модели. Изменяемые участки макета скалываются на примерке, а затем в соответствии с уточненными участками макета переносятся корректировки на конструкцию изделия.

В данном подразделе необходимо описать все изменения и уточнения, которые были внесены в базовую конструкцию изделия по результатам примерки макета. Например, можно указать, что в результате примерки в изделии расширена горловина на 1 см, увеличена глубина проймы на 1,5 см, длина изделия увеличена на 3,5 см, степень прилегания по талии увеличена - за счет увеличения раствора боковой вытачки на 1 см, и т.д. Рекомендуется все внесенные в конструкцию изменения описать в виде перечисления – каждое с новой строки.

3.5 Выводы по конструкторской части

В выводах по разделу необходимо в виде отдельных пунктов описать результаты выбора исходных данных с указанием величин композиционных прибавок, а также видов конструктивного моделирования, использованных при разработке модельной конструкции. Необходимо отметить, насколько технологична, экономична и конкурентоспособна получилась предложенная модель. Необходимо указать, какие лекала

разработаны, какая раскладка применена для определения нормы расхода основного материала на предложенную модель, указать основные параметры экономичности.
Объем – одна страница.

4. Требования к безопасным условиям труда

В разделе необходимо перечислить требования к безопасным условиям труда при выполнении ручных и машинных работ при организации работы специализированного подразделения швейного производства.

5. Организационно-экономическая часть

5.1 Характеристика отрасли

В данном разделе выпускной квалификационной работы необходимо дать характеристику состояния швейной промышленности, швейной отрасли, бытового обслуживания населения и перспективы их развития. Охарактеризовать форму собственности предприятий, на которых проходила преддипломная практика.

5.2 Расчет производственной программы

Расчет производственной программы служит базой для определения потребности в материальных, трудовых и финансовых ресурсах.

На основе данных этого раздела рассчитываются плановые показатели материально- технического снабжения, себестоимости продукции и услуг и др.

Производственная программа определяется в натуральном, денежном выражениях и в трудочасах.

Исходными данными для расчета производственной программ являются:

– фонд рабочего времени на проектируемый год;
– режим работы предприятия;
– данные о сезонных колебаниях в поступлении заказов на различные виды одежды в течении года;
– выпуск изделий в смену;
– трудоемкость изготовления изделия;
– стоимость пошива изделия.

Фонд рабочего времени на планируемый год рассчитывается исходя из календарного числа дней в году и планируемого режима работы ателье

Количество рабочих дней на планируемый год определяется по формуле

Др = Дк - Дв.п

Дк — количество календарных дней в году

Дв.п — количество выходных и праздничных дней в году

Например

365 – 118 = 247 (дн.)

Объем производства в натуральном выражении рассчитывается по формуле:

Пн = М · Др · *n*

Пн – производственная программа в натуральном выражении

Др – количество рабочих дней в году

n – число смен (возможен расчет для одной смены для всех)

М - мощность процесса или сменный выпуск изделий в натуральном выражении

Мощность процесса или сменный выпуск изделий в натуральном выражении

М=(Фвр. · Ч) / Тср.

Фвр. – фонд рабочего времени одного рабочего бригады в течение смены (8 час.)

Ч – численность человек в бригаде

Тср. – средневзвешенная затрата времени на пошив изделия (из технологической части)

Результат расчета округляется до десятой доли числа, например: смена 8 часов, 6 человек в бригаде, средневзвешенная затрата времени на пошив женской легкой одежды жакета 7,8

М=8 · 6 / 7,8 = 6,2 (шт.)

Пн = 6,2 · 247 · 1=1531,4

Выработка на одного рабочего

В = М/Ч

Ч – численность человек в бригаде

М - мощность процесса или сменный выпуск изделий в натуральном выражении

Средняя расценка на единицу изделия:

Рср = Ст· Кс· Тср

где:

Ст – часовая тарифная ставка рабочего 1 –го разряда;

Кс – средний тарифный коэффициент работ(Приложение Е);

Тср – ср. затрата времени на пошив изделия (час)(технологическая часть)

Ст - часовая тарифная ставка рабочего I р **(18000(**минимальная оплата труда**)/(247(**количество рабочих дней**)/12· Средняя продолжительность рабочего дня равна(7,99-8 часов)))**

Например 18000 / (247/12·7,99)=18000/164,46=109,45

Производственная программа в трудочасах определяется умножением средневзвешенной трудоемкости изготовления единицы изделия на годовой выпуск изделия.

Пт = Тср · Пн

Пт – производственная программа в трудочасах

Пн – производственная программа в натуральном выражении

Тср. – средневзвешенная затрата времени на пошив изделия (из технологической части)

5.3 Расчет численности и фонда заработной платы основных рабочих

Основными показателями плана по труду являются:

1. Уровень производительности труда (средняя выработка на одного работающего).
2. Численность работающих.
3. Фонд заработной платы.
4. Средняя заработная плата одного работающего.

В выпускной квалификационной работе разработка плана по труду и заработной плате должно быть осуществлено в следующей последовательности:

1. Расчет численности рабочих.
2. Расчет фондов заработной платы.

Расчет численности рабочих

Для определения потребности количества рабочих необходимо составить плановый баланс рабочего времени одного среднесписочного рабочего в год. Баланс устанавливает среднее количество часов, которое рабочий должен отработать в течение планового периода. При составлении баланса рабочего времени одного рабочего в год рассчитывается:

- Среднее количество явочных дней в течение планового периода;

- Средняя продолжительность рабочего дня.

Примерный баланс рабочего времени рассмотрен на примере таблицы 5. Пункты 1,2 и 3 заполняются в соответствии с таблицей 1. Очередные отпуска планируются согласно Трудовому Кодексу РФ не менее 28 календарных дней, невыходы на работу планируются исходя из количества дней невыходов к среднесписочному числу работников предприятия.

При заполнении таблицы 5 в строке 4 возможен учет не всех показателей (* - обязательны для заполнения). Число рабочих часов в году рассчитывается с учетом принятой длительности рабочей смены 8 часов.

Таблица 5.1 - Баланс рабочего времени одного среднесписочного рабочего на 20___год

№	Показатели	План на 20….г.		
		в днях	в часах	в %
1	*2*	*3*	*4*	*5*
1	Календарный фонд времени	365		
2	Количество выходных и праздничных дней	118		
3	Номинальный фонд рабочего времени	247	1976	100
4	Невыходы на работу: не учитываются в расчетах на оплату труда т.к. оплачиваются по среднему дневному из расчета предыдущего отработанного года • очередные отпуска* • невыходы по болезни* (не учитываются не в один фонд оплаты труда т.к. выплачиваются из федеральных средств фонда социального страхования, данные средства не являются фондом оплаты труда и фонд за не отработанные сотрудником дни являются экономией фонда и уменьшают расходы на оплату труда) • отпуск в связи с родами • отпуск учащимся • выполнение государственных и общественных обязанностей	24 3 3 3 2	192 24 24 24 16	
5	Количество дней невыходов на работу	35		
6	Число рабочих дней в году (Э) (п.3 – п.5)	212	1696	
7	Потери времени внутри рабочего дня • льготные часы подросткам (не учитываются в планировании фонда оплаты труда т.к. являются не полной фактической численностью рабочих)		2	
8	Полезный фонд рабочего времени **Ф** (п.6 – п.7)		1694	

Средняя продолжительность рабочего дня равна:
строка 8 графа 4 /строка 6 графа 3

Расчет численности основных рабочих

При планировании численности рабочих определяют явочный и списочный их состав. Явочное число рабочих определяется по данным табельного учета в конкретную смену и день. В дипломном проекте явочное число рабочих мощность бригады.

Списочное число рабочих определяется по данным списочного состава отдела персонала предприятия на определенную дату.

Списочное число рабочих определяется по их явочному количеству и общему % дней невыходов на работу (полученный результат округляем до целого числа в большую сторону например при расчете получили Чсп=5,3 округляем до 6):

Чсп = Чяв · 100 /(100 – Z)

Z – общий % дней невыходов на работу, рассчитанный в балансе рабочего времени. Z = п.5 / п.3 · 100

Численность резервных рабочих определяется как разность между списочным и явочным составом:

Чрез = Чсп – Чяв

Расчет фондов заработной платы

Исходными данными для расчета фондов заработной платы является:

- объем и состав производственной программы
- данные о трудоемкости изделий
- тарифная система
- численность основных рабочих

В выпускной квалификационной работе необходимо рассчитать прямой тарифный , часовой, дневной и месячный фонд заработной платы.

Прямой тарифный фонд заработной платы рабочих-сдельщиков швейного цеха рассчитывается по формуле:

Зпр = Ст · Кс · Пт

Пт – производственная программа в трудочасах

Ст - часовая тарифная ставка рабочего I р **(18000(**минимальная оплата труда**)/(247/12· Средняя продолжительность рабочего дня равна(**после заполнения баланса мы рассчитываем Средняя продолжительность рабочего дня **строка 8 графа 4 /строка 6 графа 3)))**

Например 18000 / (247/12·7,99)=18000/164,46=109,45

Кс - средний тарифный коэффициент работ

Часовой фонд заработной платы включает:

1. Прямой тарифный фонд заработной платы рабочих-сдельщиков.
2. Премии основным рабочим **(Зп)** 20% от их прямого фонда оплаты труда.
3. Доплаты высококвалифицированным рабочим за классность по формуле:

Двр = Ср · П · Ф · К / 100

Ср – часовая ставка рабочего, имеющего классное звание. Как правило, это работник 5-6 разряда. Ср определяется умножением Ст на тарифный коэффициент соответствующего разряда (**Приложение Д**).

П – число рабочих (условно 1-2 человека)

Ф – полезный фонд рабочего времени (табл.5.1 п 8)

К – процент доплат

- 10% для рабочих со званием «Мастер первого класса» в ателье 1 разряда
- 25% для рабочих со званием «Мастер высшего класса» для ателье высшего разряда

4. Доплаты бригадирам за руководство бригадой рассчитываются по формуле:

Дбр = Сбр · Ф · Чбр · 15 / 100

Сбр – часовая тарифная ставка бригадира. Как правило, бригадир и работник, имеющий классное звание, одно и то же лицо, соответственно Сбр = Ср

Ф – полезный фонд рабочего времени 1 рабочего в год.

Чбр – число бригадиров

5. Доплаты резервным рабочим.

При выполнении резервным рабочим более двух различных операций производится доплата в размере 15% от тарифной ставки присвоенного ему разряда. Сумма доплат определяется по формуле:

Дрез = Срез · Ф · Чрез · 15 / 100

Срез – часовая тарифная ставка резервного рабочего (4-5) разряд

Чрез – число резервных рабочих

Ф – полезный фонд рабочего времени 1 рабочего в год.

6. Доплаты за обучение учеников рассчитываются в зависимости от установленной платы за обучение и количества учеников:

Доуч = С · N · Чуч

С – оплата за обучение одного ученика (400-600 руб.)

Чуч – число учеников (1-2 чел.)

N – срок обучения

Часовой фонд заработной платы (Зч) определяется по формуле:

Зч = Зпр + Зп + Двр + Дбр + Дрез + Доуч

Дневной фонд включает оплату сокращенных предпраздничных дней и льготных часов подросткам, не достигших возраста 18 лет:

1. Доплаты за сокращенный рабочий день рассчитывается по формуле:

Дс = Зср.ч. · tк · Чсп

Зср.ч. = Зч / (Чсп · Ф)

Зср.ч. – среднечасовая заработная плата рабочих;

tк – чило сокращенных рабочих часов (см. баланс рабочего времени)

Чсп – списочное число основных рабочих

Ф– полезный фонд рабочего времени 1 рабочего в год(таб.5.1).

2. Доплаты за льготные часы подросткам рассчитываются по формуле:

Дпод. = Ст · tп · Чсп

tп – число льготных недоработанных часов подростков (см. баланс рабочего времени)

Дневной фонд заработной платы определяется по формуле:

Здн = Зч + Дс + Дпод.

***Месячный фонд* включает:**

1. Дневной фонд заработной платы.
2. Оплата очередных и дополнительных отпусков.

Фонд заработной платы, предназначенный для оплаты очередных отпусков, рассчитывается по формуле:

Дотп = Зср.дн. · t1 · Чсп

Зср.дн. = Здн. / (Чсп · Э)

Зср.дн. – среднедневная заработная плата;

t1 – число дней очередного отпуска (см. баланс рабочего времени)

Э – эффективный фонд рабочего времени (см. баланс рабочего времени)

Доплаты за отпуска учащимся производится приближенно с учетом данных за предыдущий год:

Дус = Зср.дн. · t2 · Чсп

t2 – число дней учебных отпусков (см. баланс рабочего времени)

Доплаты за выполнение государственных и общественных обязанностей (выполнение депутатских обязанностей, заседания в суде и т.п.) производится по формуле:

Дго = Зср.ч. · t3 · Чсп

t3 – число дней выполнения гособязанностей (см. баланс рабочего времени)

Месячный фонд заработной платы **Змес** определяется по формуле:

Змес. = Здн. + Дотп. + Дус + Дго

При расчете различных видов доплат необходимо руководствоваться составленным балансом рабочего времени. Если в балансе рабочего времени не учтены данные категории работников, то и доплаты им не производятся.

Часовой фонд заработной платы соответствует калькуляционной статье «Основная заработная плата производственных рабочих», а сумма доплат до дневного и месячного фонда оплаты труда статье «Дополнительная заработная плата производственных рабочих.

Дополнительная заработная плата **Здоп** равна разнице между месячным и часовым фондом заработной платы.

Процент дополнительной заработной платы определяется по формуле:

Здоп. = (Змес – Зч) / Зч · 100

Среднегодовая заработная плата производственных рабочих определяется по формуле:

Зср.год. = Змес /Чсп

В целях самоконтроля рекомендуется полученный результат разделить на 12 месяцев и определить среднемесячную заработную плату рабочих и ее соответствие среднестатистическим данным своего региона.

5.4 Расчет плановой себестоимости услуг, прибыли и рентабельности

Для расчета показателей данного раздела необходимо рассчитать материальную смету на пошив изделия согласно своему варианту. Данные расчета помещаются в таблицу. В графе «Наименование материалов и фурнитуры» указываются те вспомогательные материалы и фурнитура, которые необходимы для пошива Вашего изделия, например, подкладочная ткань, плечевые накладки, молния, пуговицы, нитки, прокладочные материалы и т.п. По условию В выпускной квалификационной работы основную ткань приносит в ателье заказчик, а все остальное, необходимое для пошива изделия, предоставляет ателье. Пример расчета приводится в таблице 5.2.

Розничная цена за единицу измерения (метр, штуку, комплект, упаковку и т.д.) определена торговой сетью магазинов, при этом цена может колебаться и иногда значительно в разных регионах или районах города. Цена на пошив эксклюзивных изделий в ателье «Люкс», Доме мод значительно выше, чем в ателье 1 разряда, соответственно и цена на прикладные материалы и фурнитуру также выше.

Размер торговой скидки составляет в среднем 8% от розничной цены. Оптово-отпускная цена равна разнице между розничной ценой и размером торговой скидки. Транспортно-заготовительные расходы (ТЗР) составляют 0,8% от оптово отпускной цены. Планово-заготовительная цена равна сумме оптово-отпускной цены и транспортно-заготовительных расходов. Стоимость материалов на единицу изделия определяется умножением планово-заготовительной цены на норму расхода материалов на единицу изделия. Стоимость материалов на годовую программу определяется умножением стоимости материалов на единицу изделия на годовую программу услуг в натуральном выражении **(Пн)**. Итоги таблицы 5.2 подводятся только по графам 11 и 12

Таблица 5.2 - Материальная смета на пошив_____ _____

№	Наименование материалов и фурнитуры	Ед. изм	Ширина ткани	Розничная цена	Торговая скидка	Оптово-отпускная цена	ТЗР	Планово-заготовительная цена	Норма расхода материалов на единицу изделия	Стоимость материалов на единицу изделия	Стоимость материалов на производственную программу
1	2	3	4	5	6	7	8	9	10	11	12
1	Подкладочная ткань	м									
2	Плечевые накладки	пара									
3	Молния	шт									
.	…..										
	…..										
	Итого										

Итоги таблицы 5.2. переносятся в таблицу 5.3 пункт 1 соответственно.

Можно приступить к расчету плановой калькуляции на изделие (таблица 5.3).

Таблица 5.3 - Плановая калькуляция на пошив_____

№ п/п	Наименование статьи калькуляции	Затраты на единицу продукции (руб.)	Затраты на годовую программу (руб.)
1	Прикладные материалы и фурнитура		
2	Основная заработная плата производственных рабочих **(Зч)**		
3	Дополнительная заработная плата производственных рабочих **(Змес – Зч)**		
4	Отчисления в специальные внебюджетные фонды (30%) от суммы статей 2 и 3 (**Зч+(Змес – Зч)) ·0,3**		
5	Расходы на содержание и эксплуатацию оборудования (15%) от суммы статей 2 и 3(**Зч+(Змес – Зч)) ·0,15**		
6	Цеховые расходы (40%) от суммы статей 2 и 3 (**Зч+(Змес – Зч)) ·0,4**		
7	Общехозяйственные расходы (25%) от суммы статей 2 и 3(**Зч+(Змес – Зч)) ·0,25**		
8	Коммерческие расходы (3%) от суммы статей с 1 по 7 (ст1+ ст2+ст3+ ст4+ ст5+ ст6+ ст7) **·0,03**		
9	Полная себестоимость (ст1+ ст2+ст3+ ст4+ ст5+ ст6+ ст7+ст8)		
10	Прибыль П = Спол · 0,30		
11	Отпускная стоимость услуги Спол+П		

При расчете статей калькуляции следует учитывать, что показатели часовой фонд заработной платы **(Зч)** и месячный фонд заработной платы **(Змес)** рассчитаны на годовую программу.

Отпускная стоимость услуги (средневзвешенная стоимость пошива изделия) определяется путем сложения полной себестоимости услуги и суммы прибыли через заданный процент рентабельности. Цена округляется до целого числа, а разница от округления относится на прибыль.

Пример:

Полная себестоимость изделия составила 2292 руб.

Прибыль 2292 * 0,3 = 687,6=688

Цена пошива составит: 2292 +688 = 2980руб.

Прибыль **П = Спол · 0,30**

2292· 0,30 = 687,6

Налог на прибыль

Н=П **· 0,2**

Н=688 **· 0,2=137,6**

Чистая прибыль Пч

Пч= П-Н

Пч = 688-137,6=550,4

Расчет относительных показателей эффективности:

Р = Пч / С * 100

Затраты на 1 рубль реализации услуг **(З)** :

З = С / Ц

Рентабельность показывает сумму прибыли, полученную с каждого рубля затраченных средств. Затраты на 1 рубль реализованных услуг – сколько затрачено средств на каждый рубль произведенной услуги.

В нашем примере:

Р = 550,4 / 2292 * 100 = 24%

З = 2292 / 2980 = 0,77 руб.

5.5 Расчет технико-экономических показателей

После проведения всех расчетов в выпускной квалификационной работе полученные данные сводятся в таблицу «Технико-экономические показатели», которая является завершающим этапом проекта.

Таблица 5.4 - Технико-экономические показатели

№ п/п	Наименование показателей	Ед.изм.	Величина показателя	
1	2	3	4	5
1	Объем реализации услуг	Руб.	(Спол+П) · Пн	
2	Численность рабочих технологического процесса	Чел.	Чсп	
3	Среднегодовая выработка на одного рабочего бригады	Руб.	В ср.г=Ст1/ст2	
4	Трудоемкость единицы изделия	Час.	Тср (расчетное из технологической части)	
5	Фонд заработной платы	Руб.	Змес.	
6	Сдельная расценка на единицу изделия	Руб.	Рср = Ст· Кс· Тср	
7	Себестоимость всего объема услуг	Руб.	Спол · Пн	
8	Налоги	Руб	Н=(П· 0,2) · Пн	
9	Чистая прибыль	Руб.	Пч = (П-Н) · Пн	
10	Рентабельность услуг	%	Р = Пч / С · 100	
11	Затраты на 1 рубль реализации услуг	Руб.	З = С / Ц	

5.6 Выводы по организационно-экономической части

В выводах по разделу необходимо в виде отдельных пунктов описать наиболее интересные результаты проектирования и охарактеризовать итог выполненной работы, с точки зрения целесообразности изготовления предложенной модели и ее вариантов в условиях рассматриваемого предприятия на основании показателей по таблицам 5.2, 5.3, 5.4. Необходимо проанализировать и таблицу 5.4, в которой отражены технико-экономические показатели расчетов *выпускной квалификационной работы*
Объем – одна страница

ВЫВОДЫ

В выводах по дипломному проекту необходимо дать оценку выполненной работе в целом и отразить, насколько была достигнута поставленная в работе цель и выполнены ее задачи. Необходимо коротко перечислить основные результаты работы, отразить особенности проектирования разработанного вида одежды для выбранной половозрастной группы потребителя в условиях рассматриваемого предприятия. Объем – одна – две страницы.

3.2. ТРЕБОВАНИЯ К ОФОРМЛЕНИЮ И ЗАЩИТЕ ВЫПУСКНОЙ КВАЛИФИКАЦИОННОЙ РАБОТЫ

1. Квалификационная письменная работа выполняется на листах формата А4 согласно ГОСТ 9327-60 (297*210 мм)
2. Текст выпускной квалификационной письменной работы следует оформлять, соблюдая следующие размеры полей: слева – 30 мм, сверху – 20мм, справа и снизу – не менее 10 мм. Рамки листа не обозначаются. Текст печатается через 1,5 интервала.
3. Текст выпускной квалификационной письменной работы набирается в текстовом редакторе MicrosoftWord; шрифт - TimesNewRoman, размер шрифта - 14 пт, выравнивание – по ширине листа.
4. Абзацы начинаются отступом на 15-17 мм от поля листа.
5. Вписывать в текстовые документы, изготовленные машинописным способом, отдельные слова, формулы, знаки допускается только ручкой с черными чернилами или гелевой ручкой.
6. Сокращения слов в тексте и подписях под иллюстрациями не допускается.
7. Заголовки разделов письменной квалификационной работы следует располагать симметрично тексту прописными буквами без точки в конце.
8. Заголовки разделов и пунктов следует начинать с абзацного отступа строчными буквами (кроме первой прописной), не подчеркивая, без точки в конце.
9. Если заголовок включает несколько предложений, их разделяют точками. Переноса слов в заголовках не допускается.
10. Расстояние между заголовком и последующим текстом должно быть не менее 15 мм.
11. Квалификационная письменная работа переплетается (сшивается) и должна иметь обложку.
12. Страницы квалификационной письменной работы нумеруются арабскими цифрами, при этом соблюдается сквозная нумерация по всему тексту. Номер страницы обозначают в правом нижнем углу без точки в конце.
13. Титульный лист включается в общую нумерацию страниц квалификационной письменной работы. Номер страницы на титульном листе не обозначают.
14. Иллюстрации, схемы и таблицы, расположенные на отдельных листах, включают в общую нумерацию страниц.
15. Разделы, подразделы, пункты и подпункты следует нумеровать арабскими цифрами.
16. Разделы должны иметь порядковую нумерацию и обозначаться арабскими цифрами с точкой, например: 1., 2., 3., и т.д.
17. Не допускается перевод иллюстраций, рисунков или схем на кальку или бумагу и наклеивание на листы схем, рисунков, таблиц.

Выпускная квалификационная работа переплетается (сшивается) и должна иметь обложку. В выпускную квалификационную работу подшиваются документы в следующем порядке:

- титульный лист
- задание на ВКР
- индивидуальный план-график, заверенный руководителем и консультантами;
- отзыв руководителя;
- рецензия.

Процедура защиты ВКР состоит из доклада выпускника, сопровождаемого презентацией в программе **Microsoft Power Point** (нужно заранее подготовить отсканированные эскизы, текст, фотографии, графики, таблицы).

План презентации:

1 слайд – титульный лист презентации: название Колледжа, тема дипломной работы, ФИО исполнителя и руководителя.

2 слайд – введение (цели и задачи дипломной работы)

Последующие слайды:

– отсканированные предлагаемые эскизы моделей ассортимента швейного предприятия,

- отсканированный эскиз выбранной базовой модели для проектирования и разработки моделей конструктивно-унифицированного ряда,

-таблица по выбору оборудования для изготовления изделия,

-таблица по выбору материала,

-методы обработки изделия,

-чертеж конструкции изделия,

-разработанные лекала (конструкторское направление)/ анализ схемы разделения труда (технологическое направление).

- экономическая часть (таблица с формулами расчета)

– заключение (выводы о проделанной работе, трудности выполнения работы, чем актуальна и где ее буду применять)

Последний слайд – «Спасибо за внимание!»

18. Защита выпускной квалификационной работы сопровождается демонстрацией макета, разработанной студентом модели.

Оформление таблиц

Таблицу в зависимости от ее размера обычно помещают под текстом, в котором впервые дана на нее ссылка. Если таблица не размещается в конце страницы, то она помещается на следующей странице, а свободное место заполняется текстом, следующим за таблицей. Если размер таблицы превышает одну страницу, то таблицу следует размещать в Приложении.

Каждая таблица должна иметь заголовок. Заголовок следует размещать над таблицей слева, без абзацного отступа в одну строку с ее номером черезтире. Название таблицы печатается строчными буквами. Переносы слов в заголовках таблиц не допускаются. В конце заголовка таблицы точка не ставится.

В таблицах допускается применять меньший размер шрифта, чем в тексте, и одинарный междустрочный интервал.

Заголовки граф и строк таблицы должны начинаться с прописной буквы, а подзаголовки граф – со строчной, если они составляют одно предложение с заголовком.

Оформление иллюстраций

В выпускной квалификационной работе могут быть чертежи, схемы, диаграммы, рисунки и т.п. Все они обозначаются в тексте словом «рисунок».

Иллюстрации могут быть выполнены на компьютере, как в черно-белом, так и в цветном варианте.

Рисунки в зависимости от их размера располагают в тексте непосредственно после того абзаца, котором данный рисунок был впервые упомянут, или на следующей странице. При необходимости рисунки могут выноситься в Приложение.

Рисунки выравниваются по центру. Каждый рисунок должен иметь наименование, которое помещают под иллюстрацией.

Листы графической части выполняются карандашом или тушью согласно требованиям соответствующих стандартов.

ГОСТ 3.1128-93 ЕСТД. Общие правила выполнения графических технологических документов

Единая система конструкторской документации. Общие правила выполнения чертежей. М., 1983

ГОСТ 2.109-73 ЕСКД. Основные требования к чертежам

ГОСТ 2.302-68 ЕСКД. Масштабы

ГОСТ 2.303-68 ЕСКД. Линии

ГОСТ 2.304-81 ЕСКД. Шрифты чертежные

ГОСТ 2.306-68 ЕСКД. Обозначения графических материалов и правила их нанесения на чертежах

ГОСТ 2.316-68 ЕСКД. Правила нанесения на чертежах надписей, технических требований и таблиц

ГОСТ 2.307-68 ЕСКД. Нанесение размеров и предельных отклонений

Чертежи выпускной квалификационной работы выполняются в окончательном виде с обводкой карандашом, а по желанию студента – тушью (допускается использовать капиллярные стержни). Не допускается выполнение графических работ (графиков, иллюстраций) фломастерами, а также смешение работ в карандаше и туши. Графическая часть дипломного проекта также может быть выполнена путем распечатки на плоттере. При этом для оформления плакатов рекомендуется использовать графические редакторы AutoCad, CorelDraw, MS Visio или другие редакторы векторной графики.

Графическая часть проекта выполняется на листах ватмана формата А1 в соответствии с требованиями ГОСТов ЕСКД по формату, условным обозначениям и шрифтам. Допускается склеивать (нельзя использовать скотч) ватманы в соответствии с размером листа, требуемым для вычерчивания конструкции модели.

На каждом листе в правом нижнем углу выполняется стандартный штамп. Название листа графической части пишется в одной из граф штампа, *нельзя* помещать название непосредственно над чертежом. Пример выполнения штампа приведен в ***Приложении.***

Правила описания источников информации

В тексте выпускной квалификационной работы обязательно должны присутствовать ссылки на используемые источники информации. Каждую цитату в тексте нужно заключать в кавычки и давать ссылки на источники. Если какая-то мысль из первоисточника излагается своими словами с незначительными изменениями, то ее не следует заключать в кавычки, но ссылаться на источник обязательно. Для этого существуют сноски. Наиболее удобный вариант оформления сносок – это помещение ее в тексте работы, сразу после цитируемого источника: …..[2; С.7]. Первая цифра – это указание на порядковый номер используемого источника в списке литературы, вторая – номер страницы. Другим вариантом оформление сносок могут быть подстрочные ссылки: *«Икона – не портрет, а прообраз грядущего храмового человечества»*[1].

[1]Трубецкой Е.Н. Три очерка о русской иконе: «Иное царство» и его искатели в русской народной сказке. М., 2003. С. 25.

Если в работе цитируется мысль, не принадлежащая автору используемого источника, сноску оформляют особым образом: *Исследователь в области лингвистики и семиологии Ю. Кристева отмечала: «Отныне…речь может идти только о тексте»*[1].

[1]Цит. по: Канныкин С.В. Текст как явление культуры (пролегомены к философии текста). Воронеж, 2003. С. 16.

Если в работе при рассмотрении проблемы указывается конкретный первоисточник, то ссылаться необходимо следующим образом:

[1]См.: Даркевич В.П. Происхождение и развитие городов Древней Руси (X-XIII вв.) // Вопросы истории 1994. №10.

При повторной ссылке на один и тот же источник на одной странице, достаточно написать: Там же, и указать страницу.

[1]Там же. С.11.

Наличие ссылок в выпускной квалификационной работе обязательно, иначе вся информация в тексте может быть подвергнута сомнению.

Библиографическое описание должно содержать следующие сведения:

Фамилия [автора] И.О. Основное заглавие. – Место издания: Издательство или издающая организация, год издания. – Количество страниц.

Принятые сокращения: Санкт-Петербург – СПб; Ленинград – Л.; Москва – М.; Нижний Новгород – Н. Новгород; Ростов-на-Дону – Ростов н/Д

При двух местах издания указываются оба и отделяются друг от друга точкой с запятой.

Том 4 – Т.4; Выпуск 2 – Вып.2; Книга 1 – Кн.1; Часть 3 –Ч.3; Страница 10 – С.10.

Сокращения названий месяцев издания: Январь – янв.; февраль – февр.; апрель – апр.; август – авг.; сентябрь – сент.; октябрь – окт.; декабрь – дек.

Названия остальных месяцев не сокращаются.

Описание книг под фамилией автора: Андреева А.Ю., Богомолов Г.И. История костюма. Эпоха. Стиль. Мода. – СПб: Паритет. 2001.

Под заглавием: такой вариант используется для описания книг, изданных без указания автора или имеющих 4-х и более авторов, а также изданий, выполненных под редакцией. Например, Технология парикмахерских работ: Учеб.пособие для нач. проф. образования / Одинокова И. Ю., Черниченко Т.А. – М.: Академия. 2004.

Описание серийных изданий (периодических и продолжающихся изданий) Статьи из журналов, например, Модные тенденции // Журнал «HAIRS» – № 11. 2007 – С. 17 – 21.

Описание исследований из Интернет-источников, например Федоров А. История прически [Электронный ресурс]. – URL: http://www.mediaeducation.ru (дата обращения: 23.03.2018).

4. Критерии оценки выпускной квалификационной работы

Структурные элементы ВКР	Критерии оценки			
	Оценка 5 «Отлично»	Оценка 4 «Хорошо»	Оценка 3 «Удовлетворительно»	Оценка 2 «Не удовлетворительно»
Введение	• Обоснован выбор модели, • представлены цели и задачи проекта.	• Недостаточно полно обоснован выбор модели, не полно представлены цели и задачи проекта..	• Нет обоснования выбора модели, не полно представлены цели и задачи проекта.	• Не обоснован выбор модели, не представлены цели и задачи проекта.;
1 Композиционная часть	• Выполнен анализ направления моды • Выполнен технический эскиз изделия - вид спереди и вид сзади, четко гелевой ручкой (формат А4) и маркером (формат А2), на белой непрозрачной бумаге. • В эскизах тщательно прорисованы все конструктивные и декоративные линии. • Технический эскиз соответствует представленному швейному изделию.	• Не полно выполнен анализ направления моды • Выполнен технический эскиз изделия - вид спереди и вид сзади, четко гелевой ручкой (формат А4) и маркером (формат А2), на белой непрозрачной бумаге. • В эскизахне точно прорисованы все конструктивные, либо декоративные линии. • Технический эскиз соответствует представленному швейному изделию.	• Не полно выполнен анализ направления моды • Выполнен технический эскиз изделия, либо вид спереди или вид сзади, четко гелевой ручкой (формат А4) и маркером (формат А2), на белой непрозрачной бумаге. • В эскизахне точно прорисованы все конструктивные и декоративные линии. • Технический эскиз не соответствует представленному швейному изделию.	• Не выполнен анализ направления моды • Не выполнен технический эскиз модели. • В Вэскизахне точно прорисованы все конструктивные и декоративные линии. Эскизынарисован простым карандашом, шариковой ручкой, цветным карандашом, фломастером. Эскиз переведен на кальку. Эскиз наклеен. • Технический эскиз не соответствует представленному швейному изделию.
	• Соблюдена последовательность составления описания внешнего вида модели и дана точная характеристика всех элементов швейного изделия.	• Не соблюдена последовательность составления описания внешнего вида модели, но дана точная характеристика всех элементов швейного изделия.	• Не соблюдена последовательность составления описания внешнего вида модели и дана характеристика не всех элементов швейного изделия.	• Не соблюдена последовательность составления описания внешнего вида модели и не дана характеристика элементов швейного изделия.
2 Технологическая часть	• Правильное определение свойств и (характеристик) всех материалов	• Правильное определение волокнистого состава, но неточное определение	• Не точное определение волокнистого состава, и свойств	• Не точное определение лицевой стороны, волокнистого состава, вида

	составляющих «пакет швейного изделия»	свойств (характеристик) одного из материалов составляющих «пакет швейного изделия»	(характеристик) одного из материалов составляющих «пакет швейного изделия»	переплетения и свойств (характеристик) материалов составляющих «пакет швейного изделия»
	• Представлены схемы обработки всех узлов изделия	• Представлены схемы обработки не всех узлов изделия	• Представлены схемы обработки не всех узлов изделия или не правильно	• Не представлены схемы обработки узлов изделия
	• схема подготовки изделия к 1-ой примерке выполнена на компьютере, • указаны все этапы подготовки изделия к 1-ой примерке, • точно определена технологическая последовательность подготовки изделия к 1-ой примерке, соблюдена терминология.	• схема подготовки изделия к 1-ой примерке выполнена на компьютере, • указаны все этапы подготовки изделия к 1-ой примерке, • точно определена технологическая последовательность подготовки изделия к 1-ой примерке, не соблюдена терминология.	• схема подготовки изделия к 1-ой примерке выполнена на компьютере, • указаны все этапы подготовки изделия к 1-ой примерке, • допущены ошибки в определении технологической последовательности подготовки изделия к 1-ой примерке, не соблюдена терминология.	• схема подготовки изделия к 1-ой примерке выполнена простым карандашом или гелевой ручкой, • не верно указаны этапы подготовки изделия к 1-ой примерке, • не верно определена технологическая последовательность подготовки изделия к 1-ой примерке, не соблюдена терминология.
	• Точное определение вида оборудования и технической характеристики всех видов оборудования и приспособлений (средств) малой механизации используемых для изготовления швейного изделия	• Точное определение всех видов оборудования, но допущены ошибки в технической характеристике одного из видов оборудования, либо приспособлений (средств) малой механизации используемых для изготовления швейного изделия	• Точное определение всех видов оборудования, но допущены ошибки в технической характеристике всех из видов оборудования, либо приспособлений (средств) малой механизации используемых для изготовления швейного изделия	• Написана техническая характеристика не всех видов оборудования и приспособлений (средств) малой механизации используемых для изготовления швейного изделия • Допущены ошибки в технической характеристики всех видов оборудования и приспособлений (средств) малой механизации.
3 Конструкторская часть	• выбранные прибавки соответствуют силуэтной форме модели, • соблюдена последовательность выполнения расчетов, • выбранная основа базовой	• выбранные прибавки соответствуют силуэтной форме модели, • допущены ошибки в последовательности выполнения расчетов, • выбранная основа базовой	• выбранные прибавки соответствуют силуэтной форме модели, • не соблюдена последовательность выполнения расчетов, • выбранная основа базовой	• чертёж конструкции изделия выполнен не верно, название точек не указано, • техническое моделирование не соответствует техническому эскизу модели, • чертеж конструкции не

	конструкции изделия и пропорции чертежа соответствуют техническому эскизу модели, • чертёж конструкции изделия выполнен чётко • техническое моделирование соответствует техническому эскизу модели, • точное сопряжение деталей конструкции по линиям соединения, • оформление чертежа конструкции выполнено в соответствии с требованиями	конструкции изделия и пропорции чертежа соответствуют техническому эскизу модели, • чертёж конструкции изделия выполнен чётко простым карандашом с указанием всех точек, • техническое моделирование соответствует техническому эскизу модели, • не точное сопряжение деталей конструкции по линиям соединения, • чертеж конструкции не подписаны, • оформление чертежа конструкции выполнено в соответствии с требованиями	конструкции изделия и пропорции чертежа соответствуют техническому эскизу модели, • чертёж конструкции изделия выполнен чётко, с указанием не всех точек, • допущены ошибки при техническом моделирование модели, • не точное сопряжение деталей конструкции по линиям соединения, • чертеж конструкции оформлен ручкой.	оформлен.
	• в комплекте лекал выполнены все детали кроя, • лекала выполнены из белой плотной не прозрачной бумаги, • на лекалах указаны все контрольные линии, надсечки, сгибы, долевые нити, • лекала подписаны гелевой ручкой: название изделия, название детали, размерные характеристика, количество деталей в крое.	• в комплекте лекал выполнены все детали кроя, • лекала выполнены из белой плотной не прозрачной бумаги, • на лекалах указаны не все контрольные линии, надсечки, сгибы, долевые нити, • лекала подписаны гелевой ручкой: название изделия, название детали, размерные характеристика, количество деталей в крое.	• в комплекте лекал выполнены не все детали кроя, • лекала выполнены из плотной не белой бумаги, • на лекалах указаны не все контрольные линии, надсечки, сгибы, долевые нити, • лекала подписаны простым карандашом: название изделия, название детали, размерные характеристика, количество деталей в крое.	• в комплекте лекал выполнены не все детали кроя, • лекала выполнены из кальки, • края деталей не ровные, • лекала оформлены не верно: не подписаны, не указаны долевые нити, контрольные линии, сгибы, не поставлены надсечки.
	• раскладка лекал выполнена на белой плотной не прозрачной бумаге, • контур лекал деталей кроя обведён ровными линиями, • допустимые припуски на	• раскладка лекал выполнена на белой плотной не прозрачной бумаге, • контур лекал деталей кроя обведён ровными линиями, • допустимые припуски на швы выполнены в	• раскладка лекал выполнена на белой плотной не прозрачной бумаге, • контур лекал деталей кроя и припуски на швы показаны ручкой, • допустимые припуски на	• лекала деталей кроя выполнены из кальки и наклеены на плотную бумагу, • не верно выбран вид раскладки, • выполнены минимальные припуски на швы не

	швы выполнены в соответствии с требованиями (линии припусков на швы выполнены и ровные) • в раскладке указан расход ткани, сгиб, кромка, ширина и длина ткани, на деталях поставлены долевые нити, • детали кроя подписаны в соответствии с требованиями оформления лекал деталей кроя.	соответствии с требованиями (линии припусков на швы выполнены и ровные) • в раскладке не указан расход ткани, ширина и длина ткани, • в раскладке указан сгиб, кромка, на деталях поставлены долевые нити, • детали кроя подписаны не точно в соответствии с требованиями оформления лекал деталей кроя.	швы выполнены не в соответствии с требованиями, • при выполнении раскладки большие межлекальные выпады, • в раскладке указан расход ткани, сгиб, кромка, ширина и длина ткани, на деталях поставлены долевые нити, • детали кроя подписаны не в соответствии с требованиями оформления лекал деталей кроя.	соответствующие требованиям, • в раскладке не соблюдены направления долевых нитей на деталях кроя, • при выполнении раскладки большие межлекальные выпады, • детали кроя подписаны не в соответствии с требованиями оформления лекал деталей кроя.
4 Охрана труда	• Дано полное описание безопасных приемов труда в соответствии с утвержденной инструкцией	• Дано полное описание безопасных приемов труда в соответствии с утвержденной инструкцией	• Дано не полное описание всех безопасных приемов труда в соответствии с утвержденной инструкцией	• Описание безопасных приемов труда не соответствует утвержденной инструкцией
5 Организационно-экономическая часть	• Дана полная характеристика отрасли Произведен расчет производственной программы и численности и фонда заработной платы основных рабочих • Произведен расчет плановой себестоимости услуг, прибыли и рентабельности и технико-экономических показателей	• Данане полная характеристика отрасли Произведен расчет производственной программы и численности и фонда заработной платы основных рабочих • Произведен расчет плановой себестоимости услуг, прибыли и рентабельности и технико-экономических показателей с недочетами	• Дана не полная характеристика отрасли Произведен расчет производственной программы и численности и фонда заработной платы основных рабочих не верно • Произведен расчет услуг, прибыли и рентабельности и технико-экономических показателей не верно	• Не дана характеристика отрасли Не произведен расчет производственной программы и численности и фонда заработной платы основных рабочих • Не произведен расчет плановой себестоимости услуг, прибыли и рентабельности и технико-экономических показателей
Список используемой литературы	• Указано 5-8 источников (учебники, периодические издания журналов, интернет источники и т.п.) используемые при написании работы, соблюдены требования к их оформлению	• Указано 5-8 источников (учебники, периодические издания журналов, интернет источники и т.п.) используемые при написании работы, соблюдены требования к их оформлению	• Указано менее 5 источников (учебники, периодические издания журналов, интернет источники и т.п.) используемые при написании работы, соблюдены требования к их оформлению	• Указано менее 5 источников (учебники, периодические издания журналов, интернет источники и т.п.) используемые при написании работы, не соблюдены требования к их оформлению

Оформление впкр	• Соблюдены требования к оформлению текстовых документов;	• Соблюдены требования к оформлению текстовых документов;	• Не соблюдены требования к оформлению текстовых документов;	• Не соблюдены требования к оформлению текстовых документов;
Макет швейного изделия	• Соблюдена последовательность обработки • Соблюдены технические условия на выполнение ручных, машинных и влажно - тепловых работ • Машинные строчки качественные и ровные	• Соблюдена последовательность обработки • Неточности в технических условиях на выполнение ручных, машинных или влажно - тепловых работ (ширина шва, длина стежка, частота стежка и т.п.) • Машинные строчки качественные и ровные.	• Нарушена последовательность обработки одного - двух узлов изделия. • Неточности в технических условиях на выполнение ручных, машинных или влажно - тепловых работ (ширина шва, длина стежка, частота стежка и т.п.) • Машинные строчки качественные, но не ровные.	• Нарушена последовательность обработки изделия • Не соблюдены технические условия на выполнение ручных, машинных и влажно - тепловых работ • Машинные строчки не качественные и не ровные.

СПИСОК РЕКОМЕНДУЕМЫХ ИСТОЧНИКОВ

1. Булатова, Е. Б. Конструктивное моделирование одежды : учеб.пособие / Е. Б. Булатова, М. Н. Евсеева. - 2-е изд., стер. - М. : Академия, 2004.
2. Кочесова Л.В. Конструирование женской одежды.учеб. / Кочесова Л.В. - 5-е изд., стер. – М.: Издательский центр «Академия», 2010. – 304 с.;
3. Кочесова Л.В. Конструирование швейных изделий: учеб.пособие / Кочесова Л.В. Коваленко Е.В. – Москва: Изд-во Форум, 2016 г. – 320с.
4. Радченко, И. А. Конструирование и моделирование одежды на нетиповые фигуры : учеб.пособие / И. А.Радченко. – М. : Академия, 2010.
5. Янчевская, Е. А.Конструирование одежды : учеб. / Е. А. Янчевская. - 2-е изд., испр. - М. : Академия, 2010.
6. Смирнова, Н. И. Проектирование конструкций швейных изделий для индивидуального потребителя : учеб.пособие / Н. И. Смирнова, Н. М. Конопальцева. - М. : Форум : Инфра-М, 2010.
7. Бузов, Б. А. Материалы для одежды : учеб.пособие / Б. А. Бузов, Г. П. Румянцева. - М. : Академия, 2010
8. Стельмашенко, В. И. Материалы для одежды и конфекционирование : учеб. / В. И. Стельмашенко, Т. В. Розаренова. - М. : Академия, 2008
9. Савостицкий Н.А. Материаловедение швейного производства: учебник для студ.учрежденийсред.проф.образования – 7-е изд., стер. – М.: Издательский центр «Академия», 2012
10. Крючкова Г. А. Технология и материалы швейного производства: Учебник для нач.проф.образования – М.: Издательский центр «Академия», 2008. – 384 с.
11. Силаева, М. А. Пошив изделий по индивидуальным заказам : учеб. / М. А. Силаева. - 4-е изд., стер. – М: Изд. Центр. : Академия, 2013. – 528с.
12. Труханова А.Т. Технология женской и детской лёгкой одежды: Учеб. Для проф.учеб. заведений. – 3 – е изд., стер. М: Высш. Шк., Изд. Центр «Академия», 2001. – 416с.; ил
13. Труевцева М.А. Подготовка и организация технологических процессов на швейном производстве : в 2 ч. Ч. 2 : учебник для студ. Учреждений сред. Проф. Образования / М.А. Труевцева. – М: Издательский центр «Академия», 2018. 384 с.
14. Голубев М.И., Мишенин О.А., Труевцева М.А. Современное оборудование в швейной промышленности. Справочник: учеб пособие – СПб : ФГБОУ ВПО «СПГУТД», 2011. – 475 с.
15. Львова С.А. Оборудование швейного производства: учебник для нач. проф. Образования. – М. : Издательский центр «Академия», 2010.
16. Ермаков А.С. Практикум по оборудованию швейных предприятий: Учеб. Пособие для нач. проф. Образования. – М. : Издательский центр «Академия», 2005.

17. РСТ РСФСР 228-71. Платье женское. Изготовление по индивидуальным заказам.
18. РСТ РСФСР 578-83 «Одежда легкая женская и детская». Изготовление по индивидуальным заказам»
19. РСТ РСФСР 126-71. Одежда верхняя женская. Изготовление по индивидуальным заказам.
20. ОСТ 17-835-80 «Изделия швейные. Технические требования к стежкам, строчкам, швам»

Литература, рекомендуемая к дополнительному изучению:

1. Ермилова, В. В. Моделирование и художественное оформление одежды : учеб.пособие / В. В. Ермилова, Д. Ю. Ермилова. – 2-е изд., стер. – М. : Академия 2007
2. Куренова, С.В. Конструирование одежды: учеб.пособие / С.В. Куренова, Н.Ю. Савельева. – Ростов н/Д.: Феникс, 2004.
3. Булатова Е.Б., Евсеева М.Н. Конструктивное моделирование одежды. – М., 2003.
4. Конопальцева, Н. М. Конструирование и технология изготовления одежды из различных материалов : учеб.пособие : в 2 ч. / Н. М. Конопальцева, П. И. Рогов, Н. А. Крюкова. - М. : Академия, 2007.
5. Медведева Т.В. Художественное конструирование одежды. Учебное пособие. – М: Форум, 2003. – 480с.

Интернет-источники:

1. www.style.com портал о моде и современных тенденциях
2. www.vogue.ru электронная версия журнала Vogue на русском языке
3. http://www.officiel.ru/ электронная версия журнала Officiel на русском языке
4. www.lookatme.ru портал о моде
5. http://www.fashiondetails.ru/ - электронный журнал о моде
6. http://www.elle.ru/ - электронная версия журнала Elle на русском языке
7. http://modanews.ru/ - интернет-портал «Индустрии моды»
8. http://internationaltextiles.ru/ версия журнала **InternationalTextiles** на русском языке
9. www. fashion-trends - портал о моде и современных тенденциях
10. http://nfsbih.net/video-pokaz- показы моделей различных домов мод
11. http://latelye.ru/mod-p.php - Эскизы моделей одежды.
12. http://www.legprominfo.ru/ - Информационный портал легкой промышленности.
13. http://spb.knitism.ru – промышленное швейное оборудование
14. http://leko-mail

Приложение А

Основные требования к оформлению пояснительной записки и графической части дипломного проекта

ПОЯСНИТЕЛЬНАЯ ЗАПИСКА

Общие установки:

1. Поля: *книжная ориентация страницы*: слева – 30 мм, справа – 10 мм, сверху – 20 мм, снизу - 20 мм; *альбомная ориентация*: сверху -– 30 мм, слева - 20 мм, справа – 20 мм, снизу - 20 мм.

2. Шрифт *текста*: Times New Roman, размер 14 или 13, шрифт *таблиц* - размер 12 или 11 соответственно.

3. Расположение текста – *выравнивание по ширине*.

4. Междустрочный интервал – 1,5, или множитель: 1,1-1,3. В таблицах – одинарный.

5. Красная строка – с отступом на 1,25 см (по верхней линейке страницы)

6. Номера страниц проставляются *внизу посередине*, номер на первой странице не ставится.

7. Записка должна иметь *сквозную* нумерацию страниц, таблиц, рисунков. В дипломных проектах допускается нумерация в пределах одного раздела.

Оформление текста

1. Каждый раздел начинается *с новой страницы*, при этом необходимо следить за тем, чтобы предыдущая страница была заполнена текстом не менее чем на 2/3.

2. Заголовки **разделов** оформлять *прописными* буквами, заголовки **подразделов** – *строчными,* с выделением начертания шрифта **полужирный/**

Расположение заголовков и подзаголовков – *с красной строки.* После номера раздела (подраздела), а также после их наименования ***точка не ставится.*** Пример:

1 КОМПОЗИЦИОННАЯ ЧАСТЬ

1.1 Анализ направления моды

Заголовки разделов рекомендуется отделять от последующего текста: *интервал после – 6. П*одзаголовки отделяются от предыдущего текста интервалом 12, от последующего текста – интервалом 6.

3. Таблицы оформляются меньшим номером шрифта (12 или 11), с одинарным интервалом и располагаются по всей ширине страницы.

На каждую таблицу в тексте должна быть ссылка, с указанием ее номера, без сокращений. Например: ***в таблице 6 приведены значения размерных признаков типовой женской фигуры***. Ссылку можно заключить

в круглые скобки. Например: ***выбраны значения размерных признаков типовой женской фигуры (таблица 6)***.

Таблицу следует располагать непосредственно после первой ссылки на нее, или на следующей странице (это целесообразно, когда таблица небольшая и целиком помещается на страницу, во избежание ее деления на две части).

Номера таблиц ставят *с левой стороны, без абзацного отступа*, а после знака *тире* указывают наименование таблицы. В конце заголовков таблиц точки не ставят. Заголовок таблицы рекомендуется отделить от текста и от самой таблицы интервалом 6.

Заголовки граф и строк таблицы пишут с *малой прописной буквы* в единственном числе, а **подзаголовки** граф — со *строчной* буквы, если они составляют одно предложение с заголовком, или с малой прописной буквы, если они имеют самостоятельное значение. Номера граф в таблицах ставятся, только если в тексте имеются ссылки на них.

Рекомендуется выделить название таблицы, шапку и номера граф **полужирным** начертанием, текст в названии граф *выровнять по центру.* Пример:

Таблица 6 – Размерные признаки типовой женской фигуры 164-92-94

При переносе таблицы на следующую страницу *в правом верхнем углу* указывают «**Продолжение таблицы 1**» (название таблицы при этом не указывают) и ниже повторяют шапку таблицы.

ОФОРМЛЕНИЕ РИСУНКОВ И ЧЕРТЕЖЕЙ

1. Рисунки, чертежи, схемы выполняются гелевой или шариковой ручкой, четко и

аккуратно; допускается использовать простой карандаш, но при этом необходимо следить за *яркостью и четкостью* контуров рисунков и чертежей.

2. На каждый рисунок в тексте должна быть ссылка, с указанием его номера, без сокращений. Например: ***на рисунке 2 представлен эскиз проектируемой модели женского жакета***. Ссылку можно заключить в круглые скобки. Например: ***разработан технический эскиз проектируемой модели женского жакета (рисунок 2)***.

3. Порядковый номер рисунка ставится *под рисунком, посередине* (без учета абзацного отступа), а после знака *тире* пишется название рисунка, с выделением (рекомендуется) **полужирным** начертанием. Название рисунка должно быть конкретным и соответствовать изображению на нем. Пример:

Рисунок 1.1 – Технический эскиз проектируемой модели женского жакета

4. Рисунки должны располагаться на следующей странице - сразу за страницей, на которой дана на них ссылка. Если рисунок небольшой, то он может располагаться сразу после ссылки на него (если достаточно места для его размещения на странице).

Список литературы

1. Литература, использованная при проектировании, представляется в виде пронумерованного списка (в порядке появления ссылок на источники).

2. Ссылки на литературу следует делать в тексте заключением цифры порядкового номера источника в квадратные скобки, например, [2, 3] или [1-4]. Ссылки необходимо приводить, если использовались конкретные данные из литературного источника (например, значения размерных признаков, прибавок, методика расчета и построения конструкции, расчетные формулы, схемы методов обработки, рисунки, фотографии и т.д.). При цитировании текста из литературного источника этот текст нужно заключать в кавычки и давать ссылку на источник.

3. Список литературных источников должен быть составлен по установленным правилам (ГОСТ Р 7.0.5-2008. Система стандартов по информации, библиотечному и издательскому делу. Библиографическая ссылка. Общие требования и правила составления):

- ***для книг*** – фамилия и имя автора, полное название книги, издательство, год издания (с обязательным сохранением пунктуации (точек, запятых, двоеточий, пробелов). Например:

1. Медведева Т.В. Конструирование одежды: технологии проектирования новых моделей одежды: учебное пособие. - М. : Форум, 2010. - 304 с. (***если один автор***);

2. Куренова С.В., Савельева Н.Ю. Конструирование одежды: учебное пособие. - Ростов н/Д: Феникс, 2003.- 480с. (***если два или три автора***);

3. Проектирование изделий легкой промышленности в САПР (САПР одежды): учебное

пособие / Г.И.Сурикова, О.В.Сурикова, В.Е.Кузьмичев, А.В.Гниденко. – М.: ИД «Форум» : ИНФРА-М, 2013. – 336с. (***если четыре и более авторов***);

4. Ажеж К. Человек говорящий: вклад лингвистики в гуманитарные науки / пер. с фр. —

изд. 2-е, стереотипное. - М.: Едиториал УРСС, 2006. - 304 с.*11 (***переводное издание***);

- ***для статей*** - фамилия и имя автора, название статьи, название журнала, год издания, номер журнала, номера страниц, на которых расположена статья. Например:

1. Козлова Е.В. Психологические аспекты проектирования одежды для детей различных возрастов // Директор 2008. - №5. - С.12-14.

2. Двинянинова Г.С. Комплимент: Коммуникативный статус или стратегия в дискурсе //

Социальная власть языка: сб. науч. тр. Воронеж, 2001. С. 42 – 49. (если сборник научных трудов);

- для электронных ресурсов удаленного доступа *– фамилия и имя автора,* название материала (статьи), название электронного ресурса, дата публикации (если обозначена), адрес страницы сайта, дата обращения. Например:

1. Панасюк А.Ю. Имидж: определение центрального понятия в имиджелогии // Академия имиджелогии: сайт. - 2004. - 26 марта. URL: http://academim.org/art/pan1_2.htm Дата обращения: 17.04.2008;

2. Уваров П. Ю. Франция XVI века. Опыт реконструкции по нотариальным актам. - URL: http://www.orbis-medievalis.nm.ru/library/ouvarov.html . Дата обращения: 01.09.2009.

3. Лэтчфорд Е. У. С Белой армией в Сибири // Восточный фронт армии адмирала А. В. Колчака: сайт. - 2004. URL: http://east-front.narod.ru/memo/latchford.htm. Дата обращения: 23.08.2007.

для стандартов:

ГОСТ Р 52652-2006. Информационно-коммуникационные технологии в образовании. - Введ. 2006-12-27. - М. : Стандартинформ, 2007. - 3 с.

ГОСТ Р 7.0.5-2008. «Система стандартов по информации, библиотечному и издательскому делу. Библиографическая ссылка. Общие требования и правила составления. Дата введения 28.05.2008.

ПРИЛОЖЕНИЯ

1. Каждое приложение следует начинать с новой страницы с указанием наверху посередине страницы слова «Приложение» и его обозначения заглавными буквами русского алфавита. Например, **Приложение А** (и далее, в соответствии с алфавитом). Если в документе одно приложение, оно обозначается «Приложение А».

2. Приложение должно иметь заголовок, который записывают симметрично относительно текста с *прописной* буквы отдельной строкой. Пример:

Приложение А

Техническое описание швейного изделия

3. Приложения должны иметь общую с остальной частью документа сквозную нумерацию страниц.

4. Таблицы и рисунки в приложении нумеруются отдельно, с указанием номера приложения и порядкового номера таблицы или рисунка. Если таблица или рисунок один, то все равно пишется: Таблица Б.1 (Рисунок Б.1). В тексте пояснительной записки нужно давать ссылку на таблицу или рисунок из приложения.

ГРАФИЧЕСКАЯ ЧАСТЬ

Чертежи и рисунки в графической части проекта выполняется простым карандашом (либо шариковой или гелевой ручкой, или тушью) на листах ватмана формата А1 в соответствии с требованиями ГОСТов ЕСКД по формату, условным обозначениям и шрифтам. Допускается склеивать (нельзя использовать скотч) ватманы в соответствии с размером листа, требуемым для вычерчивания конструкции изделия.

Основные требования к оформлению чертежей конструкций деталей изделий:

- линии контуров конструкции должны быть *яркими и четкими*, выполненными простым карандашом (или ручкой) с достаточным нажимом, при этом используются линии двух типов по толщине: тонкая и основная;

- толщина *тонкой линии* принимается за исходную, она получается при вычерчивании карандашом со вставным стержнем толщиной 0,5 мм, или тонким шариковым или гелевым стержнем;

- толщина *основной линии* принимается как удвоенная толщина тонкой линии, она получается при использовании карандаша с более толстым стержнем, либо при двойном вычерчивании (т.е. двух параллельных линий) шариковой или гелевой ручкой;

- яркость тонкой и основной линий должна быть одинаковой, с достаточным нажимом, *не допускается* выполнение *бледных* контуров чертежей;

- обозначение конструктивных точек в конструкциях выполняется рукописным шрифтом – прописными буквами с наклоном 75° , они должны быть такой же яркости, что и контуры конструкции, высоту заглавной буквы можно принять 7-10 мм, в зависимости от масштаба рисунка.

Графическая часть дипломного проекта также может быть выполнена путем распечатки на плоттере. При этом для оформления плакатов рекомендуется использовать графические редакторы AutoCad, Corel Draw, MS Visio или другие редакторы векторной графики.

На листе графической части оформляются рамка и штамп.

Рамка вычерчивается *основной линией*, одинаковой яркости с чертежом, на расстоянии от границ листа: слева – 20 мм, справа, сверху и снизу – 5 мм.

Штамп выполняется *основной линией* в правом нижнем углу – тем же инструментом и такой же яркости, что и чертеж. Необходимо заполнить все строки штампа: Фамилия, подпись разработчика (студента) и дата готовности чертежа, фамилия руководителя и дата сдачи курсового проекта, тема курсового проекта, название листа

«Чертеж модельной конструкции изделия (указать, какого)», название учебного заведения, группу и шифр студента.

Масштаб чертежа 1:1.

Оформление штампа

<table>
<tr><td>7</td><td>10</td><td>23</td><td>15</td><td>10</td><td colspan="4">120</td></tr>
<tr><td></td><td></td><td></td><td></td><td></td><td colspan="4" rowspan="3">Тема дипломного проекта</td></tr>
<tr><td></td><td></td><td></td><td></td><td></td></tr>
<tr><td></td><td></td><td></td><td></td><td></td></tr>
<tr><td></td><td></td><td></td><td></td><td></td><td rowspan="5">Чертеж модельной конструкции платья
(Название листа)</td><td>литер</td><td>масса</td><td>масштаб</td></tr>
<tr><td colspan="2">Изм</td><td>Лист</td><td>№докуме</td><td>подпись</td><td>дата</td><td rowspan="4">У</td><td rowspan="4"></td><td rowspan="4">1:1</td></tr>
<tr><td colspan="2"></td><td></td><td></td><td></td></tr>
<tr><td colspan="2">Разработал</td><td></td><td></td><td></td></tr>
<tr><td colspan="2">Консульт.</td><td></td><td></td><td></td></tr>
<tr><td colspan="2">Руковод.</td><td></td><td></td><td></td><td rowspan="3">Дипломный проект</td><td colspan="2">лист</td><td>листов</td></tr>
<tr><td colspan="2">Н. контр</td><td></td><td></td><td></td><td colspan="3" rowspan="2">Группа, шифр студента</td></tr>
<tr><td colspan="2">Утв.</td><td></td><td></td><td></td></tr>
<tr><td colspan="5"></td><td>70</td><td colspan="3">50</td></tr>
</table>

Штамп располагается в правом нижнем углу листа ватмана.
Высота строчек – 0,5 см
Ширина граф указана на чертеже.

Приложение Б

Таблица 1 – Припуски на швы [ОСТ 17-835-80]

Виды швов и наименование обработки деталей изделий	Ширина шва, см
1.Стачной шов	
<u>Верхние изделия</u>	
• Стачивание частей переда, спинки и рукавов, боковых и плечевых швов, рукавов с проймами	1,0
• Притачивание манжет, втачивание воротников, стачивание разрезных вытачек, притачивание надставок к задним половинкам брюк	0,7-1,0
• Соединение всех деталей подкладки	1,0
• Стачивание ватина	0,5-0,6
• Стачивание марли и утепляющей прокладки	1,0-1,2
<u>Легкое платье</u>	
• Стачивание основных деталей и узлов	1,0-1,5
• Притачивание надставок, манжет, планок, втачивание воротника	0,7-1,0
<u>Белье и верхние сорочки</u>	
• Стачивание основных деталей, притачивание надставок, втачивание воротника	0,6-0,7
2.Обтачной шов	
• Обтачивание клапанов, хлястиков, манжет, воротников, пояса и т.п.:	
- верхние изделия	0,5-0,7
- легкое платье	0,5-0,7
- белье и верхние сорочки	0,5-0,7
• Обтачивание бортов:	
- верхние изделия	0,5-0,7
легкое платье, белье, сорочки	0,5-0,7
3. Обыкновенный настрочной шов	Ширина настрачивания плюс:
- верхние изделия	0,4-0,7
- легкое платье	0,7-1,0
4. Настрочной шов с закрытым срезом:	Со стороны верхней детали:
- верхние изделия	0,4-0,7
- белье и верхние сорочки	0,4-0,7
	Со стороны нижней детали - ширина настрачивания плюс:
- верхние изделия	0,4-0,7
- белье и верхние сорочки	0,4-0,7
5.Накладной шов с закрытым срезом: настрачивание манжет, накладных карманов, планок, кокеток:	
- верхние изделия	0,5-0,7
- легкое платье	1,0
белье и верхние сорочки	0,6

Таблица 2– Припуски на швы и уточнение к деталям при раскрое [12]

Наименование деталей и их участков	Величина припусков на уточнение, см				
	мужская верхняя одежда		женская верхняя одежда		женское платье
	пальто, плащ	пиджак, куртка	пальто, плащ	жакет	
1	2	3	4	5	6
<u>Спинка</u>					
Средний срез	3,0	3,0	3,0	3,0	3,0
Горловина	2,0	2,0	2,0	2,0	1,5
Плечевой срез	1,0	1,0	3,0	3,0	3,0
Пройма:					
- вверху	2,5	2,5	2,5	2,5	3,0
- внизу	2,5	2,5	2,0	2,0	2,0
Боковой срез	1,0	1,0	3,0	3,0	3,0
Низ изделия (вместе с припуском на подгибку):	5,0	4,0	6,0	4,0	7,0
- прямого	-	-	5,0	-	5,0
- расклешен.					
Срезы фасонных линий	3,0	3,0	3,0	3,0	3,0
Нижний срез лифа	-	-	-	-	4,0
Плечевой и средний срезы в изделиях с ц/кр рукавами	3,0	3,0	3,0	3,0	3,0
Нижний срез рукавов в изделиях с ц/кр рукавами	2,0	2,0	2,0	2,0	2,0
<u>Перед</u>					
Горловина:					
- у вершины	2,0	2,0	2,0	2,0	2,0
- по основанию	1,0	1,0	1,0	1,0	2,0
Плечевой срез	3,0	3,0	3,0	3,0	3,0
Линия проймы:					
- вверху	2,5	2,5	2,5	2,5	3,0
в самом узком месте	1,5	1,5	1,5	1,5	2,0
- внизу	2,5	2,5	2,0	2,0	2,0
Боковой срез	3,0	3,0	3,0	3,0	3,0
Низ изделия:					
- прямого	5,0	4,0	6,0	4,0	7,0
- расклешен.	-	-	5,0	-	5,0
Срезы фасонных линий	3,0	3,0	3,0	3,0	3,0
Нижний срез лифа	-	-	-	-	4,0
Плечевой срез в изделиях с ц/кр рук.	3,0	3,0	3,0	3,0	3,0
Нижний срез рукава в изделиях с ц/кр рук.	2,0	2,0	2,0	2,0	2,0
Ластовица	2,0	2,0	2,0	2,0	2,0

Продолжение таблицы 2

1	2	3	4	5	6
Рукав					
Окат:					
- вверху	1,0	1,0	1,0	1,0	1,5
-внизу, у вершины локтевого среза	2,0	2,0	2,0	2,0	2,5
Передний срез	1,0	1,0	1,0	1,0	1,5
Локтевой срез:					
вверху	1,0	1,0	3,0	3,0	3,0
внизу	3,0	3,0	3,0	3,0	3,0
Верхний срез двухшовного рукава:					
- втачного	2,0	2,0	2,0	2,0	2,5
реглан	3,0	3,0	3,0	3,0	3,0
Нижний срез:					
одношовного	3,0	3,0	3,0	3,0	3,0
двухшовного	2,0	2,0	2,0	2,0	2,0
Линия проймы в рукавах реглан	2,5	2,5	2,5	2,5	2,5
Участок горловины в рукавах реглан	2,0	2,0	2,0	2,0	1,5
Низ рукава:					
длинного	5,0	5,0	5,0	5,0	5,0
короткого	-	-	-	-	по модели
Брюки					
Боковой срез					2,0
Шаговой срез: задних половин					3,0
передних половин					1,0
Средний срез передних половин					1,0
Средний срез задних половин брюк в верхней части					3,0
Верхний срез					1,0
Низ брюк без манжет					6,0
Юбка					
Боковой срез					3,0
Верхний срез					1,5
Срезы клиньев					1,5-2,0
Низ юбки: прямой					7,0
расклешенной					4,0
Срезы фасонных линий					3,0

Приложение В

Таблица 3 – Направление нитей основы в деталях кроя из ткани верха [12]

Деталь изделия	Направление нитей основы	Допускаемые отклонения, %	
		на гладко-крашенных тканях	на тканях в клетку и полоску
1	2	3	4
Спинка			
цельная	вдоль линии середины	2	0,5
со швом	вдоль линии середины от талии до низа	2	0,5
Хлястик спинки, пояс, шлевка	поперек детали	5,0	0,5
Обтачка горловины	совпадает с направлением на основной детали	2	2
Перед			
цельная	вдоль линии середины	1	0
с застежкой	вдоль линии полузаноса от верхней петли до низа	1	0
Кокетка переда	совпадает с направлением на переде	1	0
Клапан, пата, накладной карман, подзор, листочка верхнего кармана	совпадает с долевым направлением материала на переде	8	0
Обтачка кармана, листочка бокового кармана	параллельно линии, расположенной посередине вдоль детали	2 0 2	2 0 2
Отделочная бейка	под углом 45 град поперек детали	5	0
Полоска для канта	параллельно внешнему срезу		
Подборт	ниже линии талии		
Рукав втачной			
одношовный	вдоль линии середины детали	4-5	1
двухшовный с передним и локтевым швами	вдоль линии, соединяющей верхний и нижний углы переднего среза верхней части, в нижней части - так же	4-5	
двухшовный с верхним и нижним швами	вдоль линии верхнего среза от низа до конца вытачки	6-7	2-3
Рукав покроя реглан	вдоль линии середины	4	1
одношовный	вдоль линии верхнего среза от низа до конца вытачки	4	1
двухшовный	совпадает с направлением на верхней части рукава	4	1
Хлястик, пата, отложная манжета	вдоль детали	5 1	0 0
Притачная манжета			

Продолжение таблицы 3

1	2	3	4
Юбка			
прямая	вдоль линии середины	5	0
клиньевая	вдоль середины клина	0	0
коническая	вдоль линии середины детали или под углом 45 град к ней	0	0
Кокетка (отрезная часть)	совпадает с направлением на основной части	5	0
Пояс	вдоль детали	0	0
Брюки			
передняя часть	вдоль линии, соединяющей точки середины колена и низа	3	0
задняя часть	то же параллельно внешнему срезу	4	3
Гульфик	параллельно внутреннему срезу вдоль детали	10	2
Откосок	совпадает с направлением в основной части	10	2
Притачной пояс	совпадает с направлением в основной части	2	2
Отрезная боковая часть	посередине вдоль детали	3	1
Клапан кармана	(допускается выкраивать хлястики по направлению утка)	5	2
Хлястик, шлевка, накладной карман, притачная манжета		5	0
Воротник			
верхний :			
с прямыми концами	перпендикулярно прямой линии, соединяющей углы отлета воротника	1	0
с отрезной стойкой	на стойке - совпадает с направлением на отлете	1	0
шаль	под углом 45 град к средней линии воротника	1	0
нижний (из 2-х частей)			
в изделиях с лацканами		0	0
с застежкой до верха			
в изделиях без под кладки (из1 части)	параллельно срезу раскепа	20	10
	параллельно концам совпадает с направлением на верхнем воротнике	1	0

Приложение Г

У Т В Е Р Ж Д А Ю

Заместитель директора
(главный инженер)
организации (предприятия)

_____

_____
подпись Ф. И. О.

«____»_____20__г.

ТЕХНИЧЕСКОЕ ОПИСАНИЕ №____

на лекала базовой конструкции для изготовления
изделий по индивидуальным заказам.

Изделие _____

Лекала разработаны по измерениям типовых фигур:

Рост
обхват груди
полнотная группа

Модель утверждена художественно-техническим советом
Протокол от «___»_____20__г. №_____
Направление моды на _____год

1. Описание базовой конструкции _____
_____
_____
_____
_____
_____
_____
_____

2. Технические требования.

Раскрой и изготовление изделия по данным лекалам производится в соответствии с РСТ РСФСР: Раскрой и изготовление изделия должны соответствовать РСТ РСФСР: Припуски на швы выбираются в соответствии с ОСТ17–853–80; ГОСТ 835-80 «Изделия швейные. Технические требования к стежкам, строчкам, швам»; ОСТ 17 – 835 – 81 «Изделия швейные. Технические требования к стежкам, строчкам, швам»; ГОСТ 22977-78 «Изделия швейные Детали Термины и определения»; ГОСТ 4103-82 « Изделия швейные. Методы контроля качества»; ГОСТ 24103-80 « Изделия швейные Термины и определения дефектов»; Отраслевые нормы расхода материалов на женскую и мужскую верхнюю одежду.- М.: Легкая индустрия, 1979.

3. Спецификация деталей.

Наименование детали	Кол-во деталей в комплекте лекал

ПРИМЕЧАНИЯ: 1. В лекалах полочек, спинки и рукавов по длине предусмотрены припуски _____ см на уработку.

2. При раскрое в соответствии с измерениями заказчика к лекалам должны быть припуски на швы, для уточнения изделия на фигуре заказчика и припуски на усадку ткани при обработке в соответствии со свойствами ткани.

4. Расчеты основных участков конструкции.

Наименование участка конструкции	Расчетная формула
Горловина спинки	
Ширина на уровне груди 3	
Ширина на уровне талии	
Ширина на уровне бедер	
Ширина переда	
Расстояние от линии талии сзади до проектируемой плечевой точки	
Расстояние от высшей точки проектируемого плечевого шва у основания шеи до линии талии спереди	
Высота груди	
Глубина проймы	
Высота плеча косая	
Ширина спины	
Ширина плеча	
Длина рукава	
Ширина рукава	

5. Абсолютные величины измерений типовых фигур и прибавки на свободное облегание, заложенные в лекалах.

Наименование измерения	Условное обозначение	Рост, см	Величина измерения типовой фигуры, см с обхватом груди				Прибавка на свободное облегание, см	Разность измерений между смежными ростами, см
			88	92	96	100		
Полуобхват шеи	Сш							
Полуобхват груди 1	$Сг_1$							
Полуобхват груди 2	$Сг_2$							
Полуобхват груди 3	$Сг_3$							
Полуобхват талии	Ст							
Полуобхват бедер с учетом выступа живота	Сб							
Ширина груди	Шг							
Расстояние от линии талии сзади до проектируемой плечевой точки	$Дтс_2$							
Расстояние от высшей точки проектируемого плечевого шва у основания шеи до линии талии спереди	$Дтп_2$							
Высота груди	$Вг_2$							
Расстояние от высшей точки проектируемого плечевого шва у основания шеи до задних углов подмышечных впадин	$Впрз_2$							
Высота плеча косая	$Впк_2$							
Ширина спины	Шс							
Ширина плечевого ската	Шп							
Длина руки до запястья	Др.зап							
Обхват плеча	Оп							
Обхват запястья	Озап							

ПРИЛОЖЕНИЕ: Нормы расхода тканей.

Начальник экспериментального цеха_____

Исполнители _____

подпись Ф. И. О.

6. Нормы расхода ткани.

На базовую конструкцию
для изготовления индивидуальных заказов.

ТО _____
Ширина ткани с кромками_____см
Ширина рамки-трафарета_____см

Описание фасона	Длина в готовом виде, см	Нормы расхода ткани, м при обхвате груди				
		88	92	96	100	102
Площадь лекал в см^2						

ПРИМЕЧАНИЯ: 1. Нормы расхода ткани установлены по лекалам базовой конструкции с учетом припусков на швы и для уточнения на фигуре заказчика.

2. Ширина раскладки принята меньше ширины ткани на_____см. Раскладки выполнены на одно изделие для раскроя ткани «всгиб».

3. Если длина_____будет больше или меньше указанной в таблице, то на каждый сантиметр увеличение или уменьшение длины расход ткани соответственно увеличивается или уменьшается на____см.

4. Для определения экономичности раскладок в таблице помещены площади лекал.

5. При увеличении или уменьшении длины на 1 см соответственно увеличивается или уменьшается площадь лекал на _____ см^2.

6. В нормах расхода ткани на_____межлекальные потери составляют_____%.

Начальник экспериментального цеха _____
подпись Ф. И. О.

Исполнители _____
подпись Ф. И. О.

_____

Приложение Д

Тарифные коэффициенты для рабочих предприятий БОН

Разряды	1	2	3	4	5	6
Тарифные коэффициенты	1,0	1,23	1,36	1,51	1,75	2,03

Примечание: Тарифные коэффициенты применяются к минимальной заработной плате (для определения тарифной ставки конкретного разряда тарифная ставка, соответствующая минимальной заработной плате, умножается на тарифный коэффициент нужного разряда). Часовая тарифная ставка при минимальной заработной плате определяется делением минимальной заработной платы на среднее количество рабочих часов в месяце: среднемесячное количество рабочих часов в месяце составило 164,7 ч, при минимальной заработной плате – 18000, тогда минимальная часовая тарифная ставка составит: 18000/164,7 = 109,29 коп. Среднее количество часов в месяце определяют делением номинального фонда рабочего времени по балансу рабочего времени соответствующего года на количество месяцев в году.

Приложение Е

Санкт-Петербургское государственное бюджетное профессиональное образовательное учреждение «Колледж Петербургской моды»

Зам.директора по УПР
СПб ГБ ПОУ «Колледж Петербургской моды
Кабановой И.Н.
от обучающей(-го)ся ___группы
по специальности
29.02.04. Конструирование, моделирование и технология швейных изделий
_____
(ФИО)

ЗАЯВЛЕНИЕ

Прошу утвердить выполнение выпускной квалификационной работы на тему «_____»
и назначить руководителем преподавателя
_____
(ФИО)

«__» _____ 2020 / _____/ _____/
(подпись) *(ФИО)*

Санкт-Петербургское государственное бюджетное профессиональное образовательное учреждение «Колледж Петербургской моды»

ЗАДАНИЕ
НА ВЫПОЛНЕНИЕ ВЫПУСКНОЙ КВАЛИФИКАЦИОННОЙ РАБОТЫ

Обучающейся _____
(ФИО)

курса ____ группы _____
специальности 29.02.04. Конструирование, моделирование и технология швейных изделий

Выпускная квалификационная работа выполняется в форме дипломного проекта

1. Тема _____,
утверждена приказом директора от «11» января 2021г. № _2

2. Исходные данные к работе
_____
(список источников)

3. Перечень задач, результатов:
3.1. выполнить анализ перспективного направления моды;
3.2. выбрать базовую модель для проектирования;
3.3. разработать эскизы моделей ассортимента;
3.4. разработать модели конструктивно-унифицированного ряда;
3.5. выполнить технологическую часть в соответствии с методическими указаниями;
3.6. разработать чертеж конструкции;
3.7. изготовить макет изделия;
3.8. оформить раздел безопасных условий труда;
3.9. выполнить экономические расчеты
3.8. подготовить доклад и презентацию к защите ВКР
4. Перечень графического материала:
- иллюстративный материал по теме вкр;
- художественный эскиз модельного ряда;
- чертеж модельной конструкции изделия в масштабе 1:1;

5. Консультанты по ВКР с указанием разделов**:**
-экономическая часть : _____
-графическая часть: _____
-технологическая часть_____
-консультант по ИКТ _____

«__» _____ 2021г.

Руководитель _____ / _____/

Обучающийся / _____ / _____/

М.П.

	Правительство Санкт - Петербурга
	Комитет по образованию **Санкт-Петербургское государственное бюджетное профессиональное образовательное учреждение «Колледж Петербургской моды»**

ДОПУЩЕН К ЗАЩИТЕ
Зам.директора по УПР
_____ / Кабанова И.Н.
(подпись) *(ФИО)*

«___» _____ 20__

ВЫПУСКНАЯ КВАЛИФИКАЦИОННАЯ РАБОТА
(ДИПЛОМНЫЙ ПРОЕКТ)

Тема: _____

Руководитель:

_____
(фамилия, имя, отчество)

_____ / _____
(подпись) *(дата)*

Выполнила:
обучающаяся ____ группы

_____
(фамилия, имя, отчество)

_____ / _____
(подпись) *(дата)*

Оценка _____

Специальность **29.02.04. Конструирование, моделирование и технология швейных изделий**

Санкт-Петербург
2021

Санкт-Петербургское государственное бюджетное профессиональное образовательное учреждение «Колледж Петербургской моды»

ПЛАН-ГРАФИК ВЫПОЛНЕНИЯ
ВЫПУСКНОЙ КВАЛИФИКАЦИОННОЙ РАБОТЫ
Тема

«_____»

Обучающейся _____
(ФИО)

курса ____ группы _____
специальности 29.02.04. Конструирование, моделирование и технология швейных изделий

Этапы работы	Срок выполнения	Отметка о выполнении	Подпись руководителя (консультанта)
Согласование структуры ВКР			
Работа над Разделом 1 (подготовка текста)			
Оформление художественных эскизов моделей			
Работа над технологической частью			
Работа над конструкторской частью			
Выполнение экономической части			
Подготовка текста введения и заключения			
Оформление списка информационных источников и литературы			
Оформление текста ВКР в соответствии с требованиями			
Предоставление руководителю полного текста работы			
Устранение замечаний			
Оформление работы в переплет, подготовка к защите			
Сдача работы на рецензирование			
Сдача работы для решения вопроса о допуске к защите			
Предоставление руководителю текста выступления и презентации по защите работы			
Защита ВКР			

Руководитель /_____/ _____/

Обучающийся /_____/ _____/

«___» _____ 2021
М.П.

Санкт-Петербургское государственное бюджетное профессиональное образовательное учреждение «Колледж Петербургской моды»

ОТЗЫВ

на выпускную квалификационную работу

обучающейся _____

(ФИО)

курса ____ группы _____ по специальности 29.02.04. Конструирование, моделирование и технология швейных изделий

Тема ВКР _____

Актуальность работы, соответствие цели и задач, разрабатываемой теме

_____

_____

_____

Соответствие содержания заданию ВКР

_____

_____

_____

Характеристика графической части ВКР

_____

_____

_____

Соответствие ВКР предъявляемым требованиям

_____

_____

_____

Недостатки ВКР

_____

_____

_____

Оценка уровня освоения общих и профессиональных компетенций

_____

_____

Оценка ВКР руководителем_____

Руководитель ВКР / _____/ _____/

«___» _____ 2021

РЕЦЕНЗИЯ

на выпускную квалификационную работу

Обучающейся СПб ГБ ПОУ «Колледж Петербургской моды»

_____

(ФИО)

Специальность 29.02.04. Конструирование, моделирование и технология швейных изделий

Тема «_____»

1.Актуальность работы, практическое значение

_____

_____

_____

_____

2.Оценка содержания работы

_____

_____

_____

3. Положительные стороны работы

_____

_____

_____

_____

4. Практическое значение работы

_____

_____

_____

5. Недостатки и замечания

_____

_____

_____

В целом работа _____ всем требованиям, предъявляемым к
(соответствует/ не соответствует)

ВКР, заслуживает оценки _____, _____ к защите, а ее
(прописью) *(рекомендована/не рекомендована)*

автор _____ присвоения квалификации «Технолог-
(заслуживает/ не заслуживает)

конструктор» по специальности 29.02.04. Конструирование, моделирование и технология швейных изделий.

Рецензент: _____/ _____/
(должность, место работы, ФИО) *(подпись)*

«____» _____ 2021

М.П.